Российская Федерация
Общество с ограниченной ответственностью
"Межрегиональная энергетическая компания"

РАБОЧИЙ ПРОЕКТ

Капитальный ремонт крыши многоквартирного дома, расположенного по адресу: г. Оренбург, пос. Нижнесакмарский, ул. Центральная, д. 9

Шифр: ЖКХ-2016-01-005-03

Оренбург 2016 г.

Российская Федерация
Общество с ограниченной ответственностью
"Межрегиональная энергетическая компания"

РАБОЧИЙ ПРОЕКТ

Капитальный ремонт крыши многоквартирного дома, расположенного по адресу: г. Оренбург, пос. Нижнесакмарский, ул. Центральная, д. 9

Шифр: ЖКХ-2016-01-005-03

Директор Кабанов А.О.
Главный инженер проекта Кабанов А.О.

Оренбург 2016 г.

ВЕДОМОСТЬ ОСНОВНЫХ КОМПЛЕКТОВ РАБОЧИХ ЧЕРТЕЖЕЙ

Обозначение	Наименование	Примечание
ЖКХ-2016-01-005-03	Архитектурно-строительные решения	

ВЕДОМОСТЬ ССЫЛОЧНЫХ И ПРИЛАГАЕМЫХ ДОКУМЕНТОВ

Обозначение	Наименование	Примечание
СП 12-135-2003	Безопасность труда в строительстве	
СП 131.13330.2012	СНиП 23-01-99. Строительная климатология	
СП 70.13330.2013	СНиП 3.03.01-87. Несущие и ограждающие конструкции	
СНиП 3.04.01-87	Изоляционные и отделочные покрытия	
СНиП 3.01.01-85	Организация строительного производства	
СНиП 12-03-2001	Безопасность труда в строительстве	
СНиП 12-04-2002	Безопасность труда в строительстве	
СП 64.13330.2011	СНиП II-25-80. Деревянные коснтрукции	
СП 17.13330.2011	СНиП II-26-76. Кровли	
СП 15.13330.2012	СНиП II-22-81*. Каменные и армокаменные конструкции	
СП 28.13330.2012	СНиП 28.13330.2012. Защита строительных конструкций от коррозии	
СП 20.13330.2011	СНиП 2.01.07-85*. Нагрузки и воздействия	
СП 54.13330.2011	СНиП 31-01-2003. Здания жилые многоквартирные	
Приложение 1	Теплотехнический расчет	

Технические условия, принятые в рабочих чертежах, соответствуют требованиям экологических, санитарно-гигиенических, противопожарных других норм, действующих на территории Российской Федерации и обеспечивают безопасную для жизни и здоровья людей эксплуатацию объекта при соблюдении предусмотренных рабочими чертежами мероприятий.

Главный инженер проекта _____ Кабанов А.О.

ВЕДОМОСТЬ РАБОЧИХ ЧЕРТЕЖЕЙ ОСНОВНОГО КОМПЛЕКТА

Лист	Наименование	Примечание
1	Общие данные (начало)	
2	Общие данные (продолжение)	
3	Общие данные (окончание)	
4	План чердака крыши до капитального ремонта	
5	План чердака крыши после капитального ремонта	
6	План прогонов, шпренгелей, упоров после капитального ремонта	
7	План стропильных конструкций до капитального ремонта	
8	План стропильных конструкций после капитального ремонта	
9	План кровли до капитального ремонта	
10	План кровли после капитального ремонта	
11	Разрезы 1-1 до и после капитального ремонта	
12	Узлы I, II, III, IV, V, Вид Б	
13	Вентиляционные шахты В-1, В-2. Разрезы 1-1, 2-2. Узлы А, Б	
14	Слуховое окно Сл-1	
15	Спецификация элементов слухового окна Сл-1	
16	Узел сопряжения фановой трубы с кровлей	
17	Секция снегозадержателя	
18	Ограждение крыши	

ТЕХНИКО-ЭКОНОМИЧЕСКИЕ ПОКАЗАТЕЛИ

Наименование	Ед. изм.	Кол-во
Площадь застройки	м2	485,0
Строительный объем	м3	1377,0

Изм.	Кол.	Лист	№док.	Подпись	Дата
ГИП		Кабанов А.О.			05.16
Н. контрол.		Кабанов А.О.			05.16
Разработал		Леонов А.В.			05.16
Проверил		Азаренков В.В.			05.16

ЖКХ-2016-01-005-03

Капитальный ремонт крыши многоквартирного дома, расположенного по адресу: г. Оренбург, пос. Нижнесакмарский, ул. Центральная, д. 9

Капитальный ремонт крыши многоквартирного дома

Стадия	Лист	Листов
Р	1	

Общие данные (начало)

МЭК

Св-во № СРО П-180-06022013 от 24.03.2016

Согласовано

Взам. инв. №

Подп. и дата

Инв. № подл.

Формат А3

ПОЯСНИТЕЛЬНАЯ ЗАПИСКА

Краткое описание объемно-планировочного и конструктивного решения здания.

Многоквартирный дом расположен по адресу: г. Оренбург п. Нижнесакмарский, ул. Центральная д.19. Здание расположено на застроенной территории в черте поселка. Участок вблизи здания ровный.

Климат в р-не расположения здания континентальный, климатическая зона – III А. Нормативное значение ветрового давления – 0,38 кПа, нормативная глубина промерзания грунтов – 180 см, расчетное значение веса снегового покрова – 2,4 кПа. Зона влажности 3 – сухая. Температура холодной пятидневки – минус 32° С, температура отопительного периода – минус 6,1 ° С. Продолжительность отопительного периода – 195 суток.

Средняя годовая температура воздуха 5,0 °С. Средняя температура января (самого холодного месяца в году) составляет минус 12,9 °С, а средняя температура июля (самого теплого месяца в году) равна +22,0 °С. Продолжительность периода со среднесуточной температурой воздуха выше 0 °С колеблется ~195 дней. Количество осадков за ноябрь-март: 134 мм.

Здание 1968 года постройки – возраст 48 года.
За относительную отметку 0,000 принята отметка уровня верха конструкций чердачного перекрытия.
Высота здания от отмостки до карниза: 6,03 м.
Уклон проектируемой кровли: 25°00' (46,6%).

Расположения координационных осей приняты условно.

№	Наименование	Описание
1	Назначение здания	Многоквартирный жилой дом
2	Год постройки	1993 г.
3	Габаритные размеры здания/количество подъездов, секций	Прямоугольной формы в плане 12.5х38,8 м/ 2 подъезда
4	Количество этаже/ наличие подвала	2 этажа/ без подвала
5	Несущие конструкции	Ленточные фундаменты бетонные/ кирпичные стены/ деревянные перекрытия
6	Перемычки над окнами и дверными проемами	Железобетонные брусковые перемычки по ГОСТ 948-84
7	Кровля/ водосток	Металлическая кровля по деревянной обрешетке/ нет организованного наружного водостока
8	Конструкция крыши	Стропильная деревянная
9	Пространственная жесткость здания	Обеспечивается перекрестными несущими стенами и диском перекрытия
10	Отмостка, крыльца/ входные группы/ балконы	Отмостка: бетонная/ крыльца бетонные/ входные группы с металлическими козырьками/ балконы отсутствуют
11	Фасады	По серии кирпичного дома
12	Теплоснабжение	Центральное
13	Холодное водоснабжение	Есть
14	Горячее водоснабжение	Есть
15	Электроснабжение, в том числе уравнивание потенциалов	Дом электрифицирован
16	Водоотведение, в том числе выгребные ямы	Дом подключен к сети канализации
17	Лифтовое оборудование/ подъемники	Здание не оборудовано лифтовым/ подъемным оборудованием

ОСНОВНЫЕ МЕРОПРИЯТИЯ ПО ОРГАНИЗАЦИИ РАБОТ

Капитальный ремонт крыши и кровли

1. Прогоны, кобылки, мауэрлат и другие деревянные конструкции следует отделять от каменной кладки или металлических частей двумя слоями рубероида.
2. Сплошная обрешетка предусмотрена:
   - конек – 600 мм;
   - карнизный свес-1200 мм;
   - примыкание к слуховым окнам и вет.шахтам – 450 мм.
3. Окончательный расход материалов уточняется при деталировке.
4. Расстояние между гвоздями, забитыми в одно волокно, должно быть не менее 20d. Расстояние от крайнего гвоздя до торцевого конца доски должно быть не менее 15d и от края элемента поперек волокон не менее 4d.
5. Рабочие плоскости врубок тщательно приторцевать друг к другу. В местах опирания прогонов и мауэрлата проложить 2 слоя рубероида.
6. Стропильные ноги опираются, через мауэрлат, на каменную кладку и анкеруются проволочной скруткой.
7. По верхнему поясу стропил устраивается обрешетка из бруска сечением 150х32 мм.
8. Для защиты металлических конструкций от коррозии применить лакокрасочные материалы по СНИП 2.03.11-85 приложение 15 из первой группы материалов покрытия.
9. Материал стропил-сосна II сорта с влажностью не более 20%.
10. Огне-био защиту деревянных конструкций кровли выполнить пропиткой "ОЗОН-7". Крепление элементов стропил между собой выполнить гвоздями Ф5 мм L=150 мм. Гвозди следует забивать впредварительно просверленные гнезда. Гнезда должны сверлиться на глубину забивания гвоздя диаметром, равным 0,9 диаметра гвоздя.

Согласовано

Взам. инв. №

Подп. и дата

Инв. № подл.

Изм.	Кол.	Лист	№док.	Подпись	Дата
ГИП		Кабанов А.О.			05.16
Н. контрол.		Кабанов А.О.			05.16
Разработал		Леонов А.В.			05.16
Проверил		Азаренков В.В.			05.16

ЖКХ-2016-01-005-03

Капитальный ремонт крыши многоквартирного дома, расположенного по адресу: г. Оренбург, пос. Нижнесакмарский, ул. Центральная, д. 9

Капитальный ремонт крыши многоквартирного дома

Стадия	Лист	Листов
Р	2	

Общие данные (продолжение)

МЭК

Св-во № СРО П-180-06022013 от 24.03.2016

Формат А3

11. Гвозди для крепления деревянных элементов применять по ГОСТ 4028-63.
12. Скрутку 2х5 мм заложить в кирпичную кладку внешних несущих стен и увязать с мауэрлатом и стропилами с шагом 2000 мм (шаг через стропило). Все диоганальные ноги увязать с мауэрлатом и кирпичной кладкой скруткой 2х5 мм.
13. Крепление профнастила к обрешетке следует выполнять самонарезающими винтами с шестигранной головкой диаметрами 4,8 мм и с уплотнительными шайбами из неопреновой резины толщиной 1 мм. Винты устанавливаются на место без предварительной сверловки отверстий. Средняя норма расхода винтов - 6-8 шт. на 1м^2 покрытия. Профнастил крепится к обрешетке, винты завинчиваются строго перпендикулярно прогонам, обеспечивая равномерное уплотнение шайбы. К крайним прогонам листы крепятся в каждой гофре. Для завинчивания винтов можно пользоваться шуруповертом или дрелью на низкой скорости вращения патрона.
14. Профлисты рекомендуется соединять между собой крайними верхними полками с помощью комбинированных заклепок диаметром 3,2 мм по ОСТ 34-13-017 (Самарский завод "Электрощит") или ТУ 67-507 (Челябинский завод профилированного стального настила). Шаг комбинированных заклепок в продольных стыках настила не должен профилированного стального настила). Шаг комбинированных заклепок в продольных стыках настила не должен превышать 500 мм. Все соединения заклепками выполнять с помощью ручных пистолетов Горизонтальный нахлест профлистов вдоль волны: 150-200 мм.
15. Установить и закрепить к металлическому профнастилу коньковые элементы, ендовы, карнизные планки.
16. Узлы сопряжения кровли со стенами и выступающими элементами выполнять согласно СП 31-101-97 МО.
17. Для резки профлистов необходимо использовать электролобзик или вырубные электроножницы. Допускается резка циркулярной пилой с крупными победитовыми зубьями. Запрещается резать профлисты газовой резкой, сваркой и абразивным кругом. Применение ножниц по металлу возможно только для продольного разреза листа.
18. Фановые трубы и вентиляционные каналы открытые в чердачном пространстве необходимо вывести за покрытие кровли и накрыть зонтами. В пределах чердачного пространства кирпичные каналы утеплить.
19. Перед производством работ необходимо прочистить каналы, и устранить выявленные завалы (для дальнейшей эксплуатации в качестве естественной вентиляции).
20. Ограждение кровли и снегозадержатели выполнить с соблюдением требований СП54.13330.2011 "Здания жилые многоквартирные" и СП17.13330.2011 "Кровли". Между стропильными ногами в крыше устроить слуховые окна в количестве 2 шт. Проемы заполнить оконными переплетами со створками с жалюзийными решетками по ГОСТ 12506-81. Общая площадь проемов слуховых окон принимается не менее 1/300 площади горизонтальной проекции кровли.

Изоляция чердачного перекрытия

1. До производства работ по изоляции чердачного перекрытия необходимо очистить его от бытового и строительного мусора, голубиного помета и складированных кирпичей.
2. Пароизоляция выполняется из Пароизола SDM-INS В 1.6М 43.75М Пароизоляция должна заходить на стены на высоту утеплителя.
3. Утеплитель выполняется из минераловатных плит марки Технoблок стандарт 30 кг/м3 теплопроводность 0,035Вт/м°С общей толщиной 150 мм. При устройстве теплоизоляции необходимо обеспечивать плотное прилегание матов к изолируемой поверхности и между собой, а при изоляции в несколько слоев - перекрытие продольных и поперечных швов.
4. Ветро-влагозащита стропильной системы выполняется влагозащитной паропроницаемой мембраной "Наноизол" А 1.6М 43.75М и укладывается по стопильным ногам с фиксацией контробрешеткой.
5. Для обслуживания крыши и защиты утеплителя от продавливания поверх ветрозащиты устраиваются ходовые дорожки шириной 0,6 м из доски необрезной толщиной 30 мм. Дорожки должны проходить в продольном направлении чердака и соединять слуховые окна.

Перечень актов, составляемых при производстве СМР

При производстве работ должны составляться акты в объеме требований соответствующих глав и разделов Строительных норм и правил (СНиП), в том числе:
- на устройство пароизоляции;
- акт на изготовление и установку металлических элементов;
- акт на покрытие металлических элементов защитными составами;
- акт на обработку огне-биозащитой деревянных конструкций.

Согласовано

Взам. инв. №

Подп. и дата

Инв. № подл.

Изм.	Кол.	Лист	№док.	Подпись	Дата
ГИП		Кабанов А.О.			05.16
Н. контрол.		Кабанов А.О.			05.16
Разработал		Леонов А.В.			05.16
Проверил		Азаренков В.В.			05.16

ЖКХ-2016-01-005-03

Капитальный ремонт крыши многоквартирного дома, расположенного по адресу: г. Оренбург, пос. Нижнесакмарский, ул. Центральная, д. 9

Капитальный ремонт крыши многоквартирного дома

Стадия	Лист	Листов
Р	3	

Общие данные (окончание)

МЭК

СВ-во № СРО П-180-06022013 от 24.03.2016

Формат А3

ПЛАН ЧЕРДАКА КРЫШИ ДО КАПИТАЛЬНОГО РЕМОНТА

М 1:100

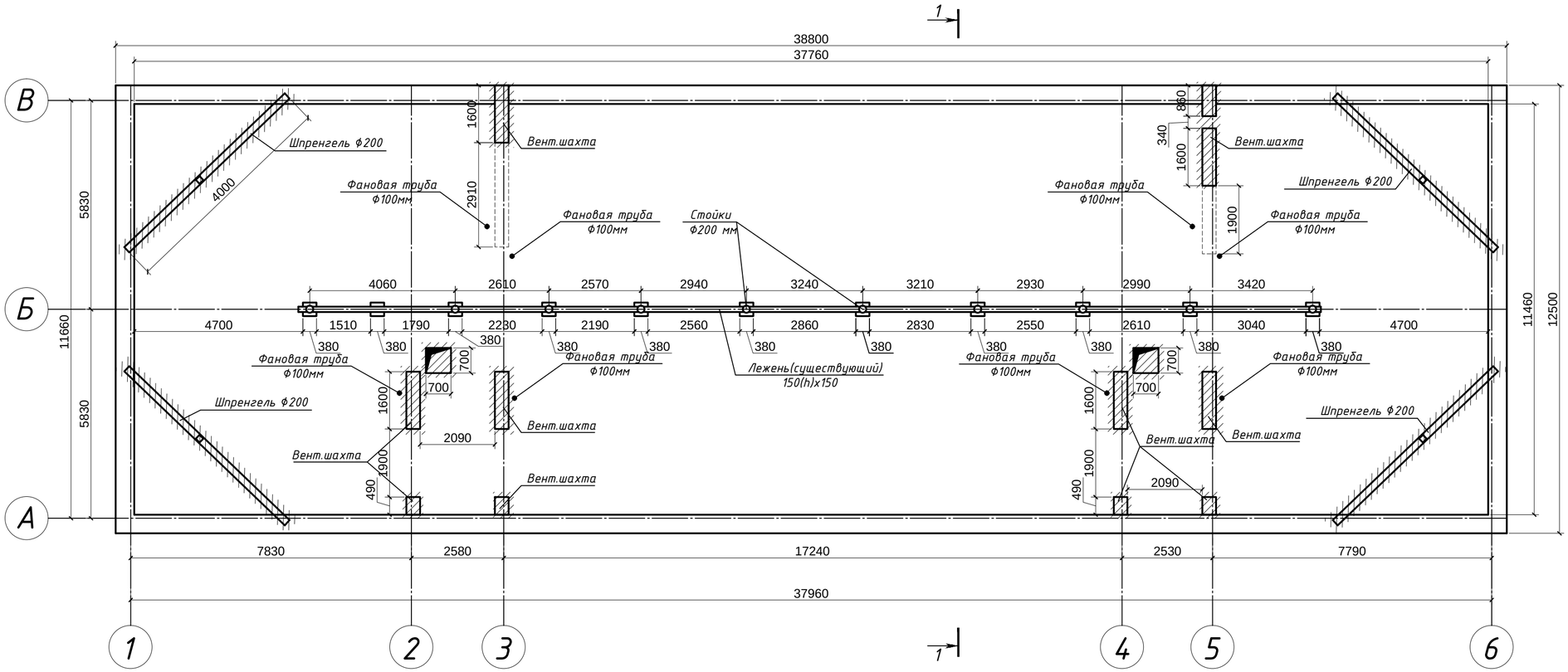

ВЕДОМОСТЬ ПЛОЩАДЕЙ ЧЕРДАКА ДО КАПИТАЛЬНОГО РЕМОНТА

Поз.	Обозначение	Наименование	Ед. изм.	Кол-во	Прим.
1		Площадь чердака в плане	м2	432,73	
2		Площадь вент.шахт. вертикальных и горизонтальных в плане	м2	5,61	
3		Площадь люков выхода на чердак в плане	м2	0,98	
4		Площадь опорных столбиков в плане	м2	1,59	
5		Площадь чердака за вычетом площадей, вент.каналов, люков, столбиков	м2	424,55	

ВЕДОМОСТЬ ДЕМОНТАЖНЫХ РАБОТ

Поз.	Обозначение	Наименование	Ед. изм.	Кол-во	Прим.
1		Демонтаж вентиляционных шахт 70%	м3	11,59	
2		Обрешетка	м3	6,50	
3		Демонтаж покрытия кровли-асбестоцементных листов	м2	547,43	
4		Демонтаж слуховых окон	шт.	2	
5		Демонтаж стоек	м3	0.10	
6		Демонтаж кобылок	м3	0,43	
7		Очистка перекрытия от строительного мусора	м3	21,23	
8		Очистка от существующего утеплителя (шлак)	м3	63,68	
9		Демонтаж люков 700х700	шт.	2	

УСЛОВНЫЕ ОБОЗНАЧЕНИЯ

- демонтаж элементов крыши.
- вент. шахта существующая (разрушение до 70%);
- люк - выход на чердак (существующий);
- фановая труба ф110 мм (существующая);
- горизонтальный воздуховод (существующий);
- стойка (существующая);
- кирпичный столбик.

ПРИМЕЧАНИЕ:

1. Чердачное перекрытие необходимо очистить от бытового и строительного мусора, голубиного помета и складированных кирпичей.
2. Вентиляционные и дымовые трубы выходящие на чердак, видимые и обнаруженные в ходе расчистки мусора, прочистить. Дымовые трубы использовать в качестве вентиляционных.
3. Фановые, дымовые, вентиляционные трубы вывести за контур кровли с утеплением в пространстве чердака. Выполнить ремонт поврежденных труб. Трубы покрыть специальными металлическими зонтами.
4. Разбивочные оси указаны условно. За отметку 0,000 принят уровень верха чердачного перекрытия.

Изм.	Кол.	Лист	№док.	Подпись	Дата
ГИП		Кабанов А.О.			05.16
Н. контрол.		Кабанов А.О.			05.16
Разработал		Леонов А.В.			05.16
Проверил		Азаренков В.В.			05.16

ЖКХ-2016-01-005-03

Капитальный ремонт крыши многоквартирного дома, расположенного по адресу: г. Оренбург, пос. Нижнесакмарский, ул. Центральная, д. 9

Капитальный ремонт крыши многоквартирного дома

Стадия	Лист	Листов
Р	4	

План чердака крыши до капитального ремонта

МЭК

Св-во № СРО П-180-06022013 от 24.03.2016

Согласовано

Взам. инв. №

Подп. и дата

Инв. № подл.

Формат А2

ПЛАН ЧЕРДАКА КРЫШИ ПОСЛЕ КАПИТАЛЬНОГО РЕМОНТА
М 1:100

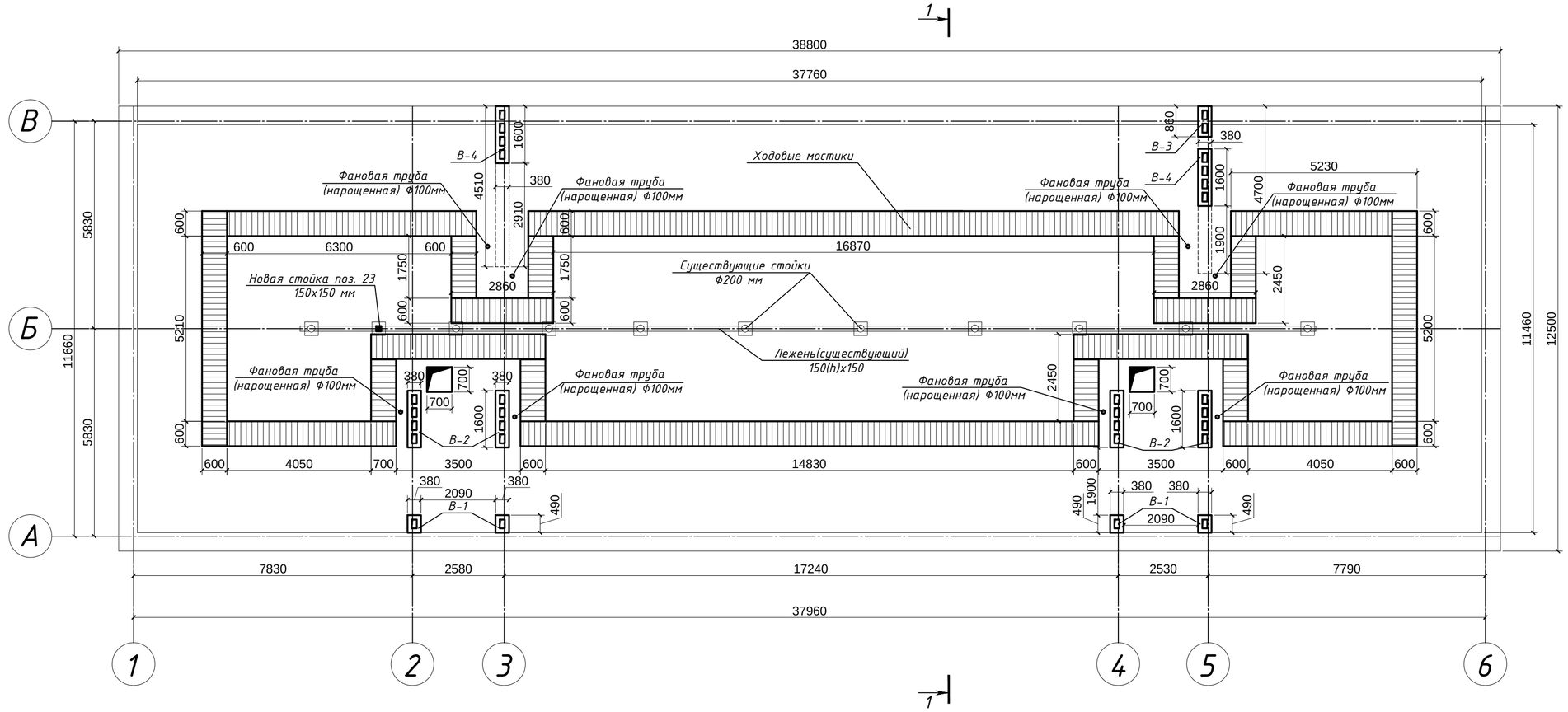

ХОДОВЫЕ МОСТИКИ
1-1
М 1:10

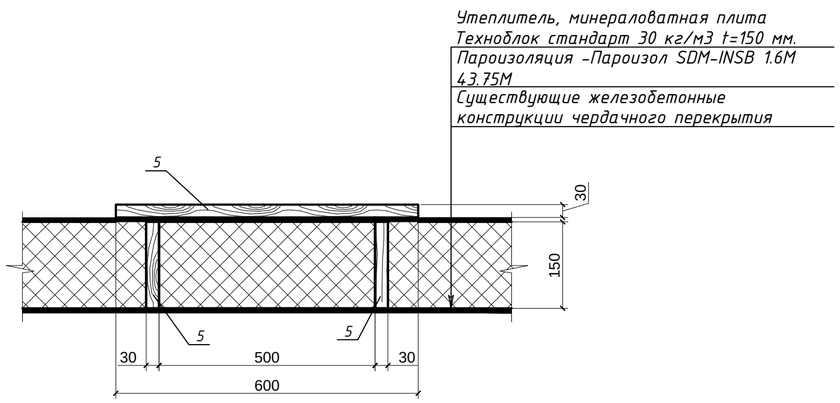

УСЛОВНЫЕ ОБОЗНАЧЕНИЯ

- вент.шахта кирпичная В-1 (востановление кирпичной кладки 70%);
- вент.шахта кирпичная В-2 (востановление кирпичной кладки 70%);
- вент.шахта кирпичная В-3 (востановление кирпичной кладки 70%);
- вент.шахта кирпичная В-4 (востановление кирпичной кладки 70%);
- новый проивопожарный люк ЛМП-01/30 700х700;
- -новая (нарощенная) фановая труба ф100 мм;
- горизонтальный воздуховод;
- стойка (существующие);
- -новые ходовые мостики;
- существующие элементы крыши.
- новые или восстановленные элементы крыши.

ВЕДОМОСТЬ ПЛОЩАДЕЙ ЧЕРДАКА ПОСЛЕ КАПИТАЛЬНОГО РЕМОНТА

Поз.	Обозначение	Наименование	Ед. изм.	Кол-во	Прим.
1		Площадь чердака в плане	м2	432,73	
2		Площадь вент.шахт вертикальных и горизонтальных в плане	м2	5,61	
3		Площадь люков выхода на чердак в плане	м2	0,98	
4		Площадь опорных столбиков в плане	м2	1,59	
5		Площадь чердака за вычетом площадей, вент.каналов, люков, столбиков	м2	424,55	

ПРИМЕЧАНИЕ:
1. Конструкцию вент.шахт см. на листе 13.
2. Конструкцию фановых труб см. на листе 17.
3. Элементы стропильной крыши обозначенные позицией 1,2....n указаны в спецификации стропильной крыши и соответственно подлежат замене

Согласовано

Взам. инв. №

Подп. и дата

Инв. № подл.

Изм.	Кол.	Лист	№док.	Подпись	Дата
ГИП		Кабанов А.О.			05.16
Н. контрол.		Кабанов А.О.			05.16
Разработал		Леонов А.В.			05.16
Проверил		Азаренков В.В.			05.16

ЖКХ-2016-01-005-03

Капитальный ремонт крыши многоквартирного дома, расположенного по адресу: г. Оренбург, пос. Нижнесакмарский, ул. Центральная, д. 9

Капитальный ремонт крыши многоквартирного дома

Стадия	Лист	Листов
Р	5	

План чердака крыши после капитального ремонта

МЭК

Св-во № СРО П-180-06022013 от 24.03.2016

Формат А2

ПЛАН ПРОГОНОВ, ШПРЕНГЕЛЕЙ, УПОРОВ ПОСЛЕ КАПИТАЛЬНОГО РЕМОНТА
М 1:100

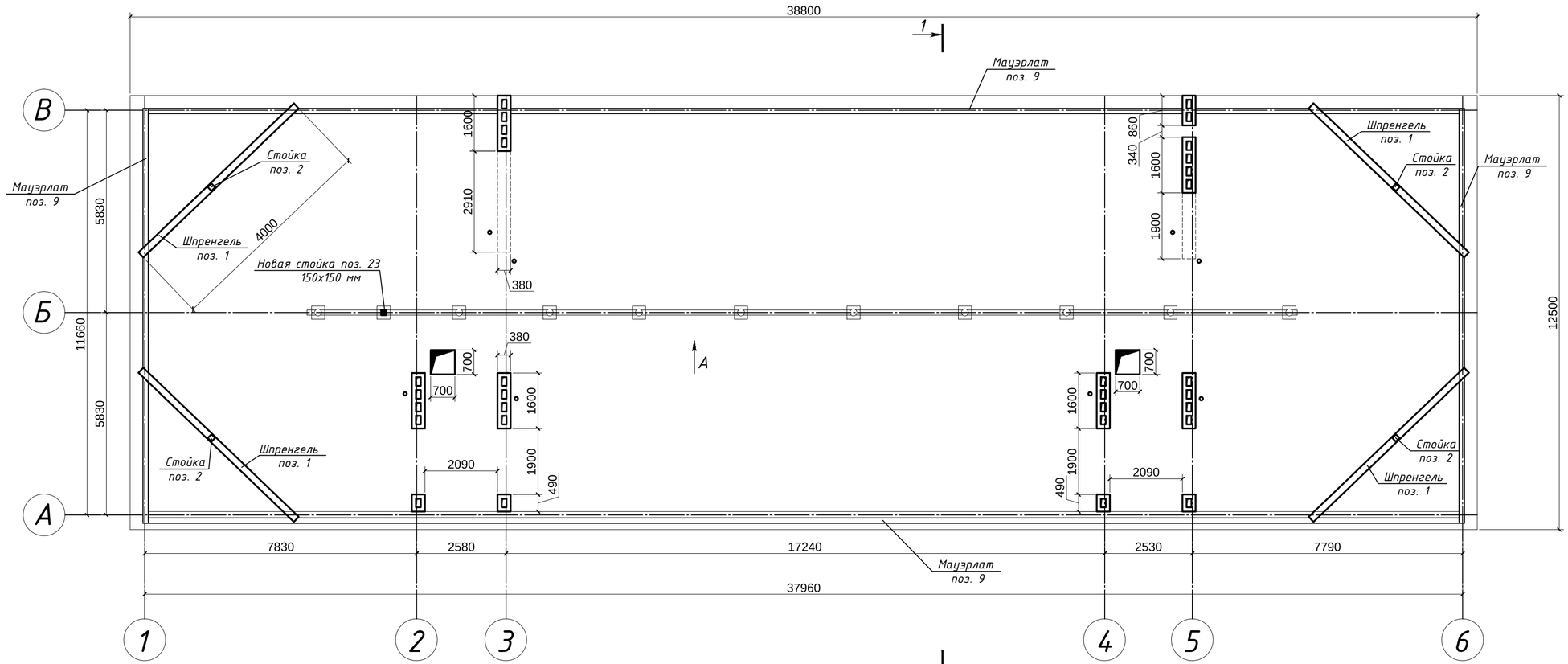

ВИД А
М 1:50

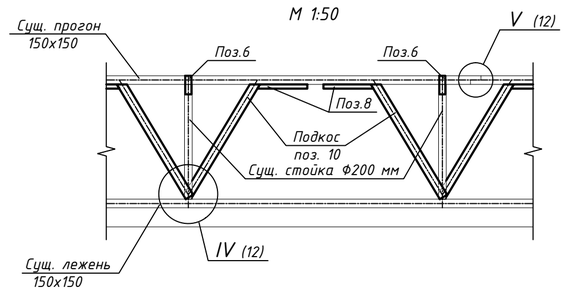

СПЕЦИФИКАЦИЯ ЧЕРДАЧНОГО ПЕРЕКРЫТИЯ

Обозначение	Наименование	Кол.	Масса, ед.	Прим.
	Пароизол SDM-INSB 1.6M 43.75M	м2		424,55
	Минераловатные плиты, t=150 мм. Техноблок стандарт 30 кг/м3 теплопроводность 0,035Вт/м°С.	м2		424,55
ГОСТ 24454-80*	Доска необрезная 30х200 мм (ходовые мостики); L=100,2 м	м3		0,6
	Противопожарный люк ЛМП-01/30 700х700	шт.		2

УСЛОВНЫЕ ОБОЗНАЧЕНИЯ

- существующие элементы крыши.
- восстановленные элементы крыши.

ПРИМЕЧАНИЯ:
1. Спецификацию элементов крыши см. на л.11.
2. Элементы стропильной крыши обозначенные позицией 1,2....n указаны в спецификации стропильной крыши и соответственно подлежат замене.

Изм.	Кол.	Лист	№док.	Подпись	Дата	ЖКХ-2016-01-005-03		
						Капитальный ремонт крыши многоквартирного дома, расположенного по адресу: г. Оренбург, пос. Нижнесакмарский, ул. Центральная, д. 9		
						Капитальный ремонт крыши многоквартирного дома	Стадия: Р	Лист: 6 / Листов:
ГИП		Кабанов А.О.			05.16			
Н. контрол.		Кабанов А.О.			05.16	План прогонов, шпренгелей, упоров, после капитального ремонта	МЭК	Св-во № СРО П-180-06022013 от 24.03.2016
Разработал		Леонов А.В.			05.16			
Проверил		Азаренков В.В.			05.16			

Согласовано

Взам. инв. №

Подп. и дата

Инв. № подл.

ПЛАН СТРОПИЛЬНЫХ КОНСТРУКЦИЙ ДО КАПИТАЛЬНОГО РЕМОНТА

М 1:100

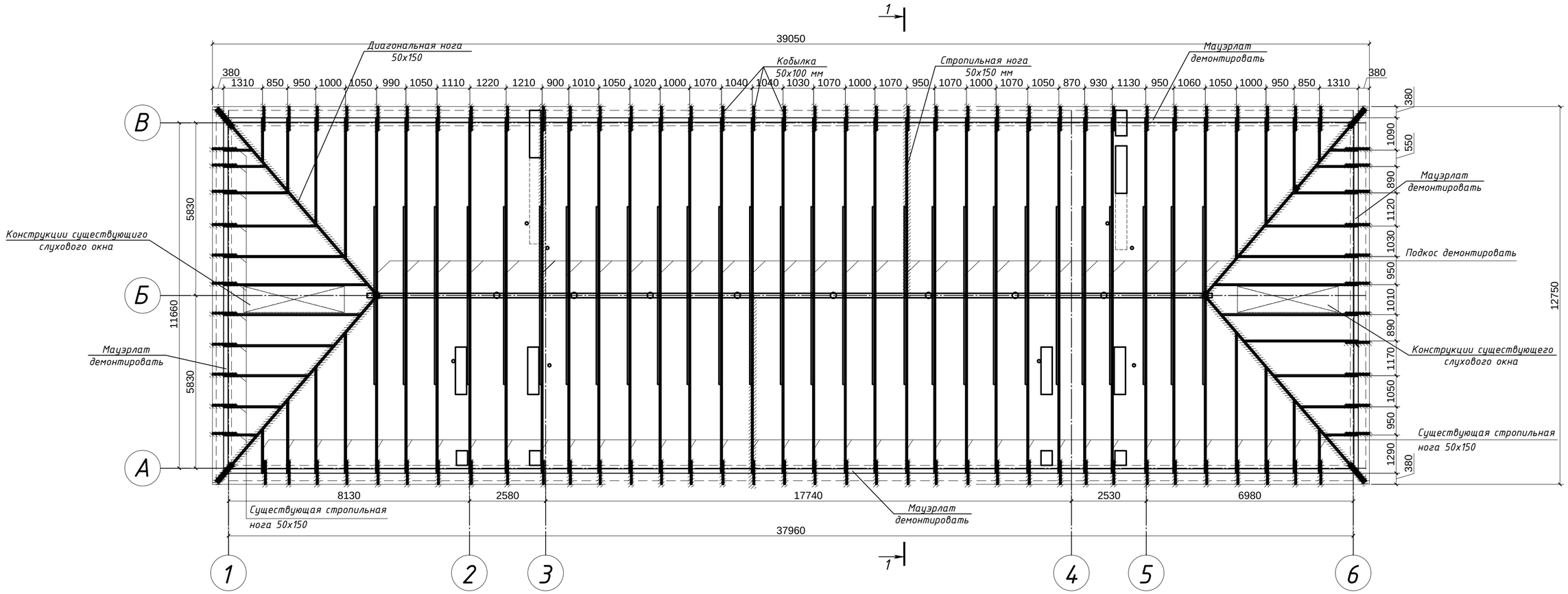

УСЛОВНЫЕ ОБОЗНАЧЕНИЯ

- демонтаж элементов крыши

ПРИМЕЧАНИЯ:

1. Существующие стропильные ноги не демонтируются. Выполнить уселение стропильных ног доской усиления (поз.3). Кобылки, подкосы, диагональные ноги демонтировать.

Изм.	Кол.	Лист	№док.	Подпись	Дата	ЖКХ-2016-01-005-03
						Капитальный ремонт крыши многоквартирного дома, расположенного по адресу: г. Оренбург, пос. Нижнесакмарский, ул. Центральная, д. 9
ГИП		Кабанов А.О.			05.16	Капитальный ремонт крыши многоквартирного дома — Стадия: Р; Лист: 7; Листов:
Н. контрол.		Кабанов А.О.			05.16	
Разработал		Леонов А.В.			05.16	План стропильных конструкций до капитального ремонта
Проверил		Азаренков В.В.			05.16	МЭК; Св-во № СРО П-180-06022013 от 24.03.2016

Согласовано

Взам. инв. №

Подп. и дата

Инв. № подл.

Формат А2

ПЛАН СТРОПИЛЬНЫХ КОНСТРУКЦИЙ ПОСЛЕ КАПИТАЛЬНОГО РЕМОНТА

М 1:100

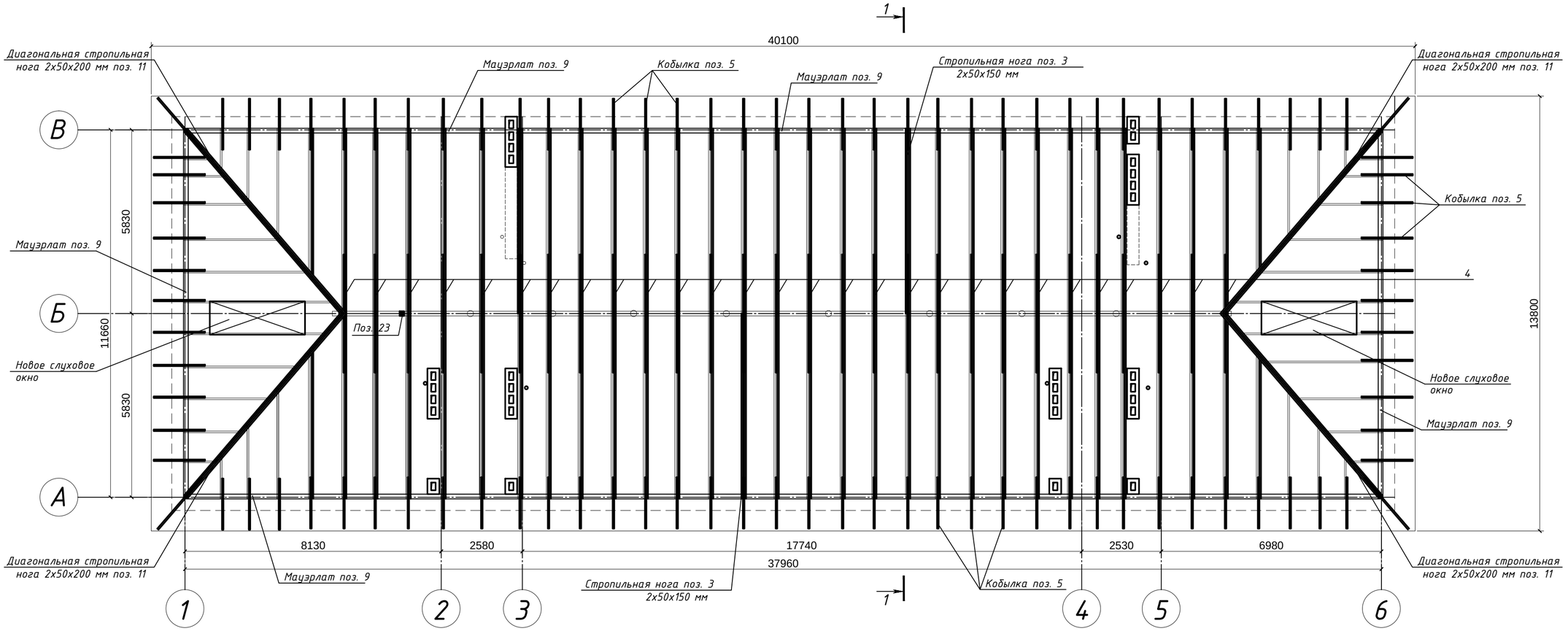

ВЫБОРКА ДРЕВЕСИНЫ НОВЫЕ КОНСТРУКЦИИ

N п/п	Наименование	Кол.	Примеч.
	Стропильные ноги		
1	Доска 50х150	3,08 м3	125,76 м2
2	Доска 50х200	0,64 м3	26,08 м2
	Итого:	3,72 м3	151,84 м2
	Обрешетка		
3	Доска 32х150	9,26 м3	579,6 м2
	Итого:	12,29 м3	579,6 м2
	Деревянный каркас		
4	доска 100х50	0,86 м3	35,28 м2
5	доска 150х50	0,79 м3	33,4 м2
6	доска 150х50	1,19 м3	47,5 м2
7	брус 150х150	0,1 м3	2,64 м2
8	брус 150х150	2,25 м3	60 м2
	Итого:	5,19 м3	178,82 м2
	Всего:	16,94 м3	910,26 м2

ВЫБОРКА ДРЕВЕСИНЫ СУЩЕСТВУЮЩИЕ КОНСТРУКЦИИ

N п/п	Наименование	Кол.	Примеч.
	Стропильные ноги		
1	Доска 50х150	-	161,4 м2
	Итого:	-	161,4 м2
	Деревянный каркас		
2	Брус 150х150	-	34,2 м2
3	Бревно Ф100	-	15,45 м2
	Итого:	-	49,65 м2
	Всего:	-	211,05 м2

УСЛОВНЫЕ ОБОЗНАЧЕНИЯ

- существующие элементы крыши.
- новые или восстановленные элементы крыши.

ПРИМЕЧАНИЯ:

1. Спецификацию элементов крыши см. на листе 11.
2. Стропильная система разработана из пиломатериалов хвойных пород по ГОСТ 24454-80*. Качество древесины должно отвечать требованиям 2 сорта по ГОСТ 8486-86*. Влажность древесины должна быть не менее 22%.
3. Все деревянные элементы в местах соприкосновения с кирпичной кладкой и бетоном изолировать 2 слоями рубероида.
4. Защиту древесины от гниения и возгорания провести путем поверхностной обработки "ОЗОН-7".
5. При производстве работ руководствоваться Серией 2.160-9 вып.1.5. Для скрепления конструкции должны применяться гвозди строительные по ГОСТ 4028-63*, для крепления стального профиля к обрешетке - саморез 4,8х38 с прокладкой из ЭПДМ - резины с цветной головкой.
6. Расположение усиления стропильных конструкций показано условно. Необходимо выполнить усиление стропильных ног диаметром менее 100 мм.
7. Элементы стропильной крыши обозначенные позицией 1,2....n указаны в спецификации стропильной крыши и соответственно подлежат замене.

Изм.	Кол.	Лист	№док.	Подпись	Дата
ГИП		Кабанов А.О.			05.16
Н. контрол.		Кабанов А.О.			05.16
Разработал		Леонов А.В.			05.16
Проверил		Азаренков В.В.			05.16

ЖКХ-2016-01-005-03

Капитальный ремонт крыши многоквартирного дома, расположенного по адресу: г. Оренбург, пос. Нижнесакмарский, ул. Центральная, д. 9

Капитальный ремонт крыши многоквартирного дома

Стадия	Лист	Листов
Р	8	

План стропильных конструкций после капитального ремонта

МЭК

СВ-во № СРО П-180-06022013 от 24.03.2016

Согласовано

Взам. инв. №

Подп. и дата

Инв. № подл.

Формат А2

ПЛАН КРОВЛИ ДО КАПИТАЛЬНОГО РЕМОНТА

М 1:100

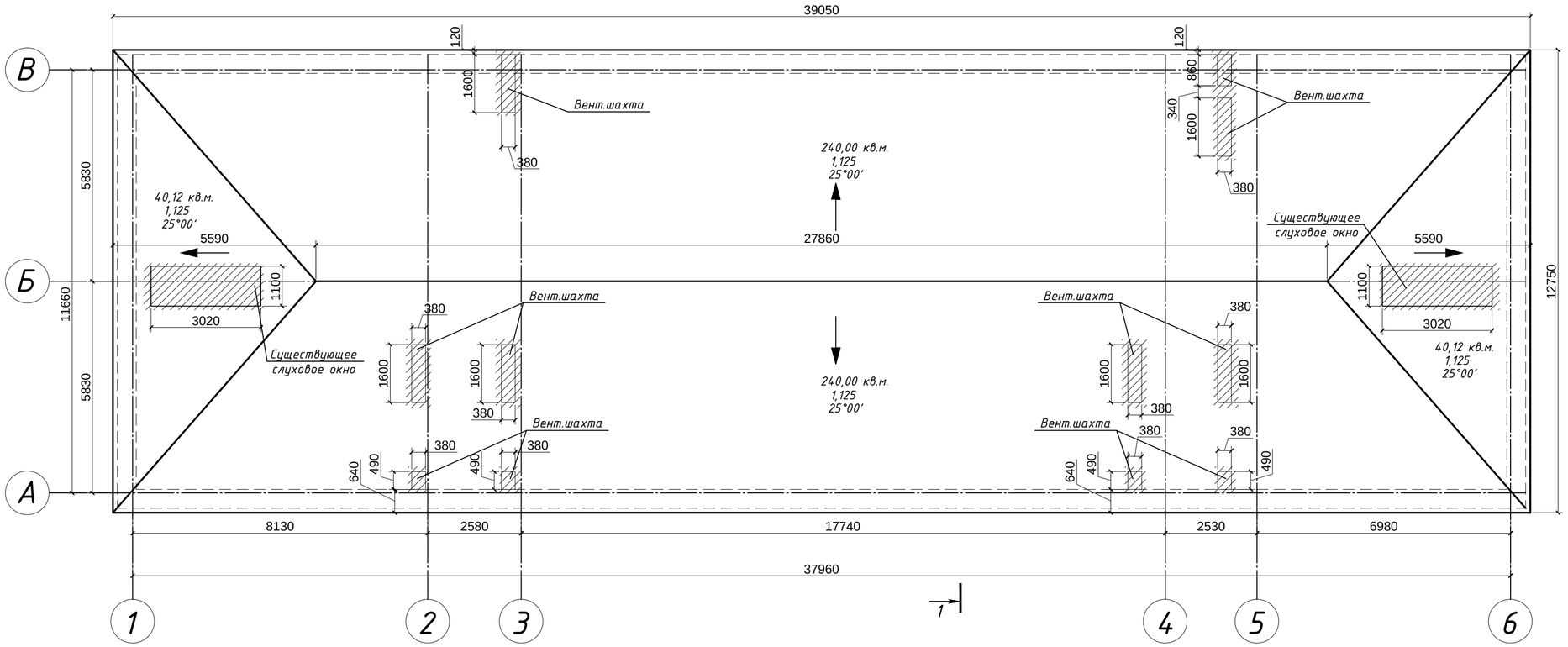

ВЕДОМОСТЬ ПЛОЩАДЕЙ КРЫШИ ДО КАПИТАЛЬНОГО РЕМОНТА

Поз.	Обозначение	Наименование	Ед. изм.	Кол-во	Прим.
1		Площадь крыши в плане	м2	497,80	
2		Натуральная площадь крыши с учетом коэф. натуральной величины	м2	560,24	
3		Площадь вент.шахт с учетом коэф. натуральной величины	м2	5,34	
4		Площадь слуховых окон с учетом коэф. натуральной величины	м2	7,47	
5		Площадь крыши за вычетом площадей, вент.каналов, слуховых окон (с учетом коэф. ската)	м2	547,43	

УСЛОВНЫЕ ОБОЗНАЧЕНИЯ

- демонтаж элементов крыши

Согласовано

Взам. инв. №

Подп. и дата

Инв. № подл.

Изм.	Кол.	Лист	№док.	Подпись	Дата
ГИП		Кабанов А.О.			05.16
Н. контрол.		Кабанов А.О.			05.16
Разработал		Леонов А.В.			05.16
Проверил		Азаренков В.В.			05.16

ЖКХ-2016-01-005-03

Капитальный ремонт крыши многоквартирного дома, расположенного по адресу: г. Оренбург, пос. Нижнесакмарский, ул. Центральная, д. 9

Капитальный ремонт крыши многоквартирного дома

Стадия	Лист	Листов
Р	9	

План кровли до капитального ремонта

МЭК

СВ-во № СРО П-180-06022013 от 24.03.2016

Формат А2

ПЛАН КРОВЛИ ПОСЛЕ КАПИТАЛЬНОГО РЕМОНТА

М 1:100

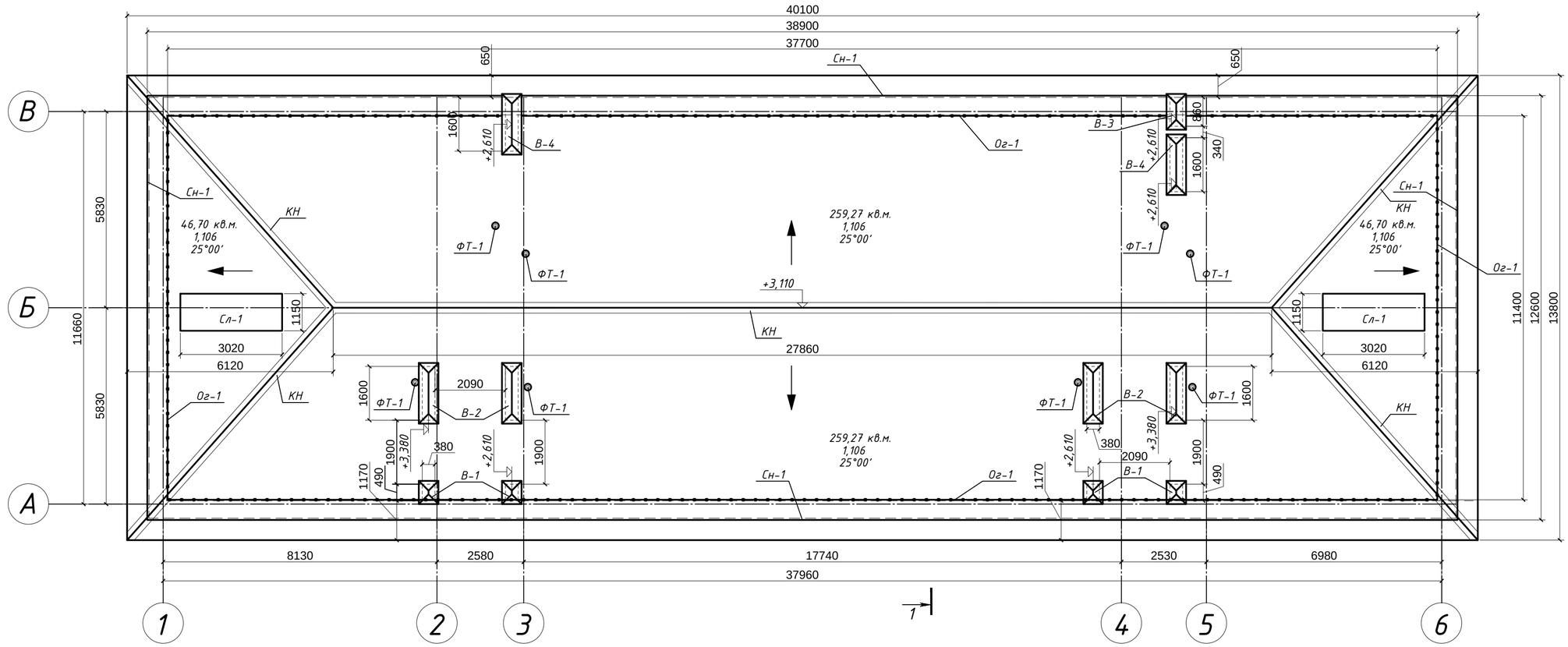

ВЕДОМОСТЬ ПЛОЩАДЕЙ КРЫШИ ПОСЛЕ КАПИТАЛЬНОГО РЕМОНТА

Поз.	Обозначение	Наименование	Ед. изм.	Кол-во	Прим.
1		Площадь крыши в плане	м2	553,38	
2		Натуральная площадь крыши с учетом коэф. натуральной величины	м2	611,94	
3		Площадь вент.шахт с учетом коэф. натуральной величины	м2	5,34	
4		Площадь слуховых окон с учетом коэф. натуральной величины	м2	7,47	
5		Площадь крыши за вычетом площадей, вент.каналов, слуховых окон (с учетом коэф. ската)	м2	599,13	
6		Площадь жалюзийных решеток требуемая для проветривания чердачного пространства (1/300)	м2	1,99	

УСЛОВНЫЕ ОБОЗНАЧЕНИЯ:

КН - коньковый нащельник;
Сл-1 - слуховое окно;
В-1- вент.шахта;
Сн-1 - снегозадержатель трубчатый;
Ог-1 - ограждение кровельное.
ФТ-1 - фановая труба.

ПРИМЕЧАНИЯ:

1. Обозначения на плане крыши:
   - 222,11 кв.м.- площадь ската кровли;
   - 1.051 - коэффициент натуральной величины ската;
   - 18°00'- уклон крыши в градусах;

Изм.	Кол.	Лист	№док.	Подпись	Дата	ЖКХ-2016-01-005-03		
						Капитальный ремонт крыши многоквартирного дома, расположенного по адресу: г. Оренбург, пос. Нижнесакмарский, ул. Центральная, д. 9		
						Капитальный ремонт крыши многоквартирного дома	Стадия: Р	Лист: 10 / Листов:
ГИП		Кабанов А.О.			05.16			
Н. контрол.		Кабанов А.О.			05.16	План кровли после капитального ремонта	МЭК	Св-во № СРО П-180-06022013 от 24.03.2016
Разработал		Леонов А.В.			05.16			
Проверил		Азаренков В.В.			05.16			

Согласовано

Взам. инв. №

Подп. и дата

Инв. № подл.

Формат А2

РАЗРЕЗ 1-1 (до капитального ремонта)
М 1:50

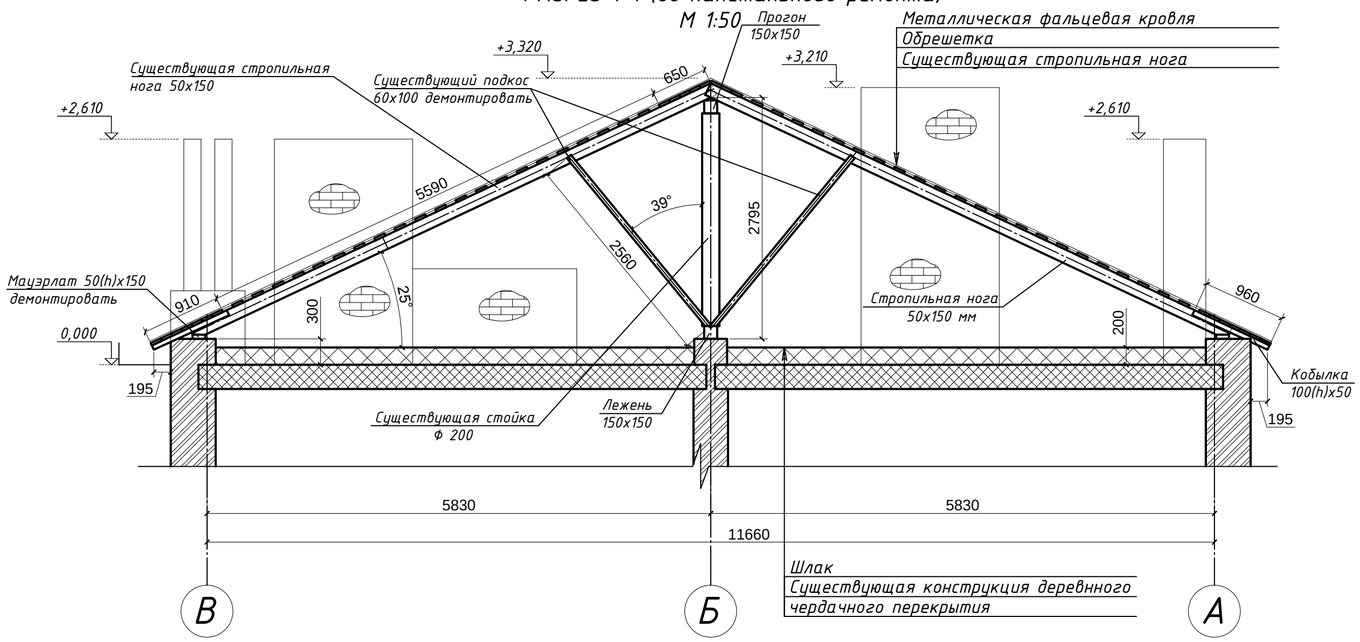

РАЗРЕЗ 1-1 (после капитального ремонта)
М 1:50

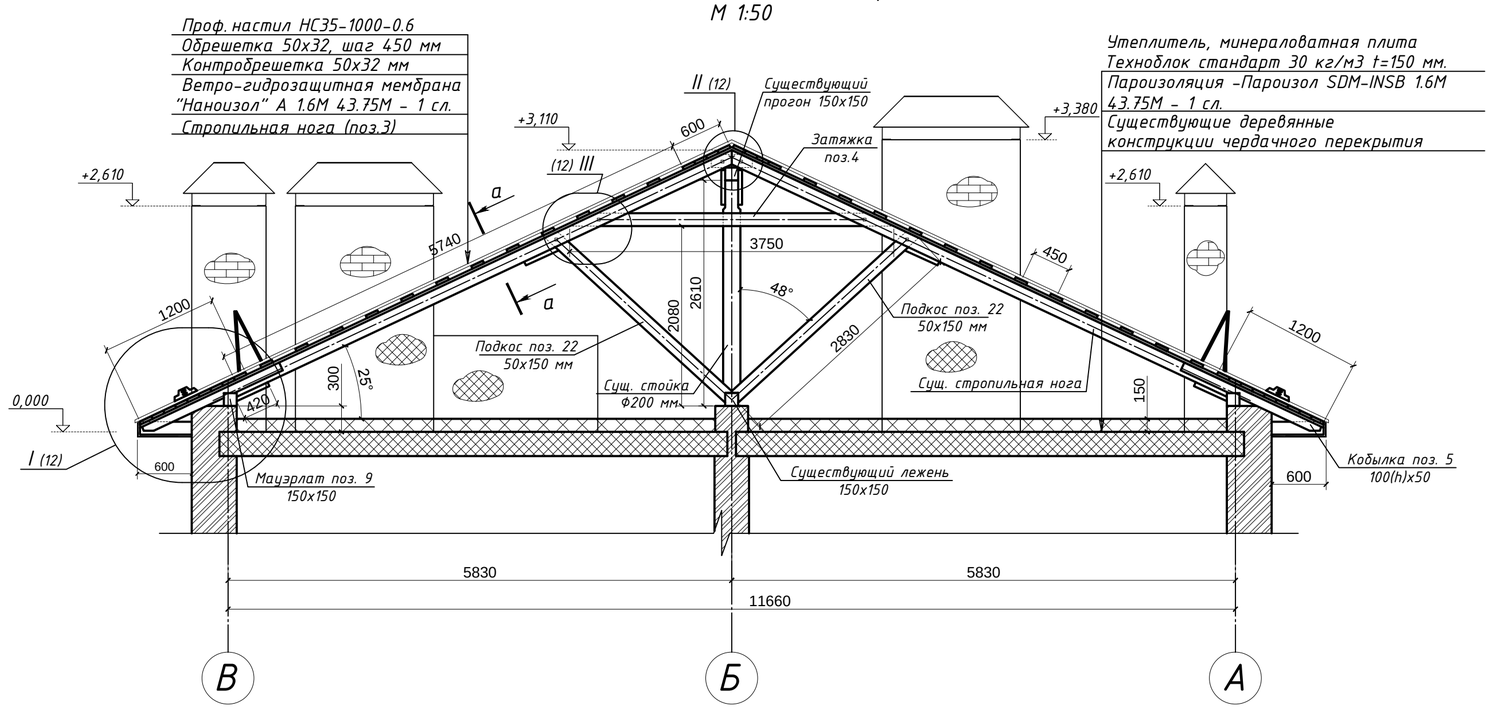

СПЕЦИФИКАЦИЯ ЭЛЕМЕНТОВ КРЫШИ

Поз.	Обозначение	Наименование	Ед. изм.	Кол-во	Прим.
1	ГОСТ 24454-80*	Брус 150х200, L=4000	шт	4	0.48 м3
2	ГОСТ 24454-80*	Стойка 150х150, Lоб=	мп	4.4	0.1 м3
3	ГОСТ 24454-80*	Стропильная нога 150х50, Lоб=	мп	410.13	3.08 м3
4	ГОСТ 24454-80*	Затяжка 50х150, Lоб=	мп	105.0	0.79 м3
5	ГОСТ 24454-80*	Кобылка 100х50, L= 1,75 м	шт	98	0.86 м3
6	ГОСТ 24454-80*	Доска 50х150, L=400 мм	шт	22	0.06 м3
7	ГОСТ 24454-80*	Доска 150х50, L= 480 мм	шт	28	0.1 м3
8	ГОСТ 24454-80*	Доска 150х50, Lоб=	мп	66.36	0.50 м3
9	ГОСТ 24454-80*	Мауэрлат 150х150, Lоб=	мп	100,0	2,25 м3
10	ГОСТ 24454-80*	Доска 150х50, Lоб=	мп	52,2	0.39 м3
11	ГОСТ 24454-80*	Диагональная нога 2х50х200, Lоб=	мп	64	0.64 м3
12		Уголок KUR 100х100 (0,288 кг/шт.)	шт	94	27.07 кг
13	ГОСТ 22043-76	Шпилька М12, L=300 мм (0,888 кг/м.п.)	шт	384	102.3 кг
14	ГОСТ 5915 - 70	Гайка М12-6Н.8.8 (S18) (0,02 кг/шт)	шт	1536	30.72 кг
15	ГОСТ 6402 - 70	Шайба 12Т 3Х13 (0,0067 кг/шт.)	шт	572	4,82 кг
16	ГОСТ 24454-80*	Контробрешетка 50х25 Lоб=573 мп	м.п.	573	0.72 м3
17	ГОСТ 24454-80*	Обрешетка 150х32 с шагом 450 мм	м.п.	943,2	4,53 м3
	ГОСТ 24454-80*	Обрешетка сплошная 150х32	м.п.	986	4,73 м3
18	ГОСТ 24454-80*	Доска 50х150, L=880мм (карниз)	шт	98	0.65 м3
19	ГОСТ 24454-80*	Доска 50х150, L=500мм (карниз)	шт	98	0.36 м3
20	ГОСТ 24454-80*	Доска 20х150, (карниз) Sоб=	м2	63.12	1.26 м3
21	ГОСТ Р 52246-2004	Фасонный элемент конек, стальной лист с порошковым покр. 350х350 б=0,7 мм (5,41 кг/м2)	мп	65	50.12 м2
22	ГОСТ 24454-80*	Подкос 50х150 Lоб=	мп	158.48	1.19 м3
23	ГОСТ 24454-80*	Стойка 150х150, Lоб=	мп	2,61	0.06 м3
		Материалы			
	ГОСТ 24045-94	Профлист НС35-1000-0.6	м2	599.13	
	ГОСТ Р 52246-2004	Профлист С10 b=0,8 м, t=0,6 мм (5,8 кг/м2) (зашивка карнизной части)	мп	105	14.70 м2
		Ветро- гидрозащитная мембрана "Наноизол" А 1.6М 43.75М - 1 сл.	м2	599.13	
		Саморез 4,8х38 с прокладкой из ЭПДМ - резины и цветной головкой (0,006кг/шт)	шт	4305	25.83 кг
	ГОСТ 4028-63*	Гвозди 150х5	кг	105	
	ГОСТ 3282-74	Скрутка 2х5 мм L=2,0 м (0,15 кг/м)	шт	49	13.2 кг
		Гидроизоляция деревянных элементов стропильной крыши-рубероид-2 сл.	м2	100	

ПРИМЕЧАНИЯ:

1. Разрезы 1-1 обозначены на листах 7-8.
2. Узлы I, II, III представлены на листе 12.
3. Стропильная система разработана из пиломатериалов хвойных пород по ГОСТ 24454-80*. Качество древесины должно отвечать требованиям 2 сорта по ГОСТ 8486-86*. Влажность древесины должна быть не менее 22%.
4. Все деревянные элементы в местах соприкосновения с кирпичной кладкой и бетоном изолировать 2 слоями рубероида.
5. Защиту древесины от гниения и возгорания провести путем поверхностной обработки составом "ОЗОН-7".
6. При производстве работ руководствоваться Серией 2.160-9 вып.1.5. Для скрепления конструкции должны применяться гвозди строительные по ГОСТ 4028-63*, для крепления стального профиля к обрешетке - саморез 4,8х38 с прокладкой из ЭПДМ - резины с цветной головкой.
7. Элементы стропильной крыши обозначенные позицией 1,2....n указаны в спецификации стропильной крыши и соответственно подлежат замене.

а-а

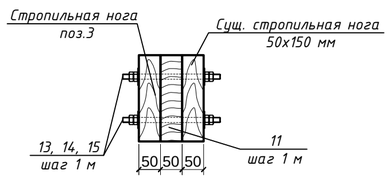

Изм.	Кол.	Лист	№док.	Подпись	Дата
ГИП		Кабанов А.О.			05.16
Н. контрол.		Кабанов А.О.			05.16
Разработал		Леонов А.В.			05.16
Проверил		Азаренков В.В.			05.16

ЖКХ-2016-01-005-03

Капитальный ремонт крыши многоквартирного дома, расположенного по адресу: г. Оренбург, пос. Нижнесакмарский, ул. Центральная, д. 9

Капитальный ремонт крыши многоквартирного дома

Стадия	Лист	Листов
Р	11	

Разрезы 1-1 до и после капитального ремонта

МЗК

СВ-во № СРО П-180-06022013 от 24.03.2016

Согласовано

Взам. инв. №

Подп. и дата

Инв. № подл.

Формат А2

I / 11

М 1:20

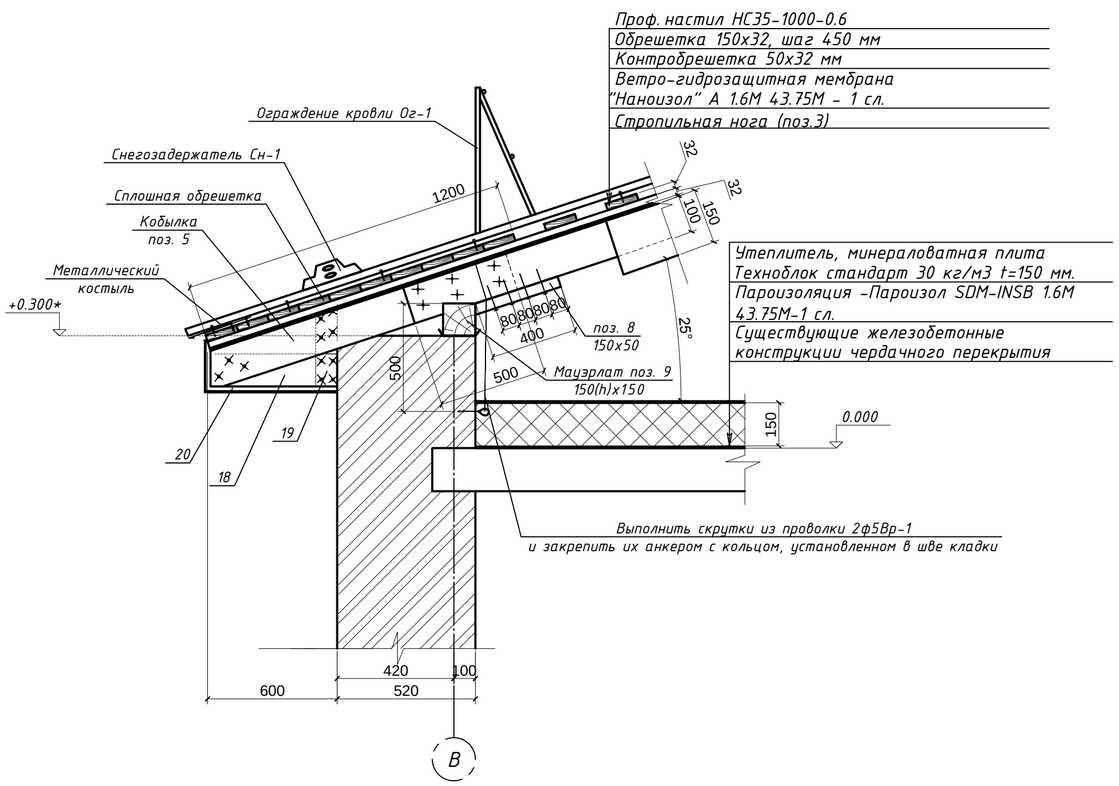

II / 11

М 1:20

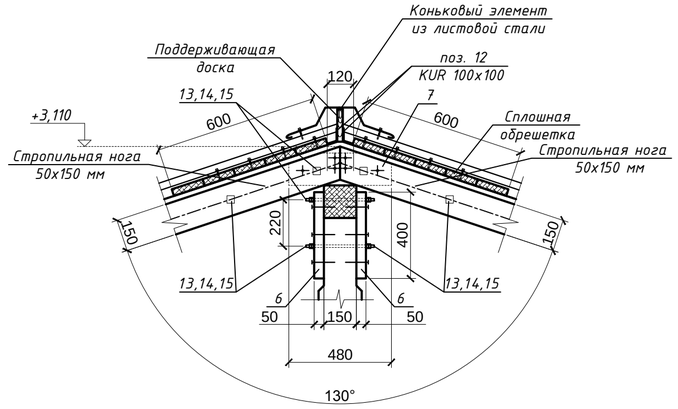

V / 6

М 1:20

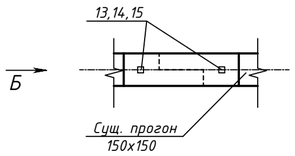

ВИД Б

М 1:50

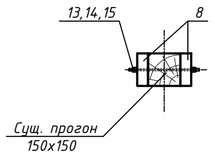

III / 6

М 1:20

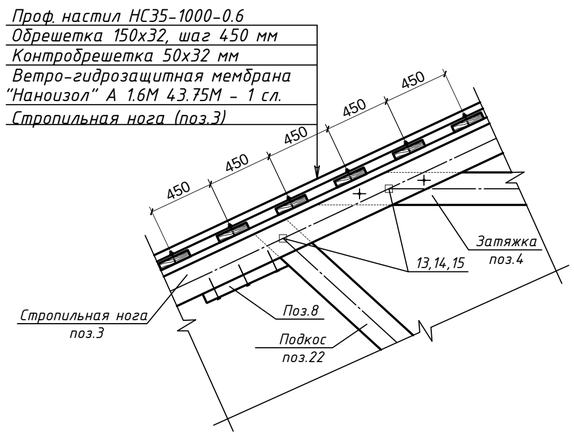

IV / 6

М 1:20

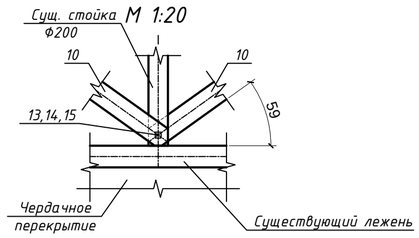

ПРИМЕЧАНИЯ:

1. Стропильная система разработана из пиломатериалов хвойных пород по ГОСТ 24454-80*. Качество древесины должно отвечать требованиям 2 сорта по ГОСТ 8486-86*. Влажность древесины должна быть не менее 22%.
2. Все деревянные элементы в местах соприкосновения с кирпичной кладкой и бетоном изолировать 2 слоями рубероида.
3. Защиту древесины от гниения и возгорания провести путем поверхностной обработки составом "ОЗОН-7".
4. При производстве работ руководствоваться Серией 2.160-9 вып.1.5. Для скрепления конструкции должны применяться гвозди строительные по ГОСТ 4028-63*, для крепления стального профиля к обрешетке - саморез 4,8х38 с прокладкой из ЭПДМ - резины с цветной головкой.
5. Элементы стропильной крыши обозначенные позицией 1,2....n указаны в спецификации стропильной крыши и соответственно подлежат замене.

Изм.	Кол.	Лист	№док.	Подпись	Дата	ЖКХ-2016-01-005-03
						Капитальный ремонт крыши многоквартирного дома, расположенного по адресу: г. Оренбург, пос. Нижнесакмарский, ул. Центральная, д. 9
ГИП		Кабанов А.О.			05.16	Капитальный ремонт крыши многоквартирного дома — Стадия: Р; Лист: 12; Листов:
Н. контрол.		Кабанов А.О.			05.16	
Разработал		Леонов А.В.			05.16	Узлы I, II, III, IV, V Вид Б
Проверил		Азаренков В.В.			05.16	МЭК; Св-во № СРО П-180-06022013 от 24.03.2016

Согласовано

Взам. инв. №

Подп. и дата

Инв. № подл.

Формат А2

2-2
М 1:25

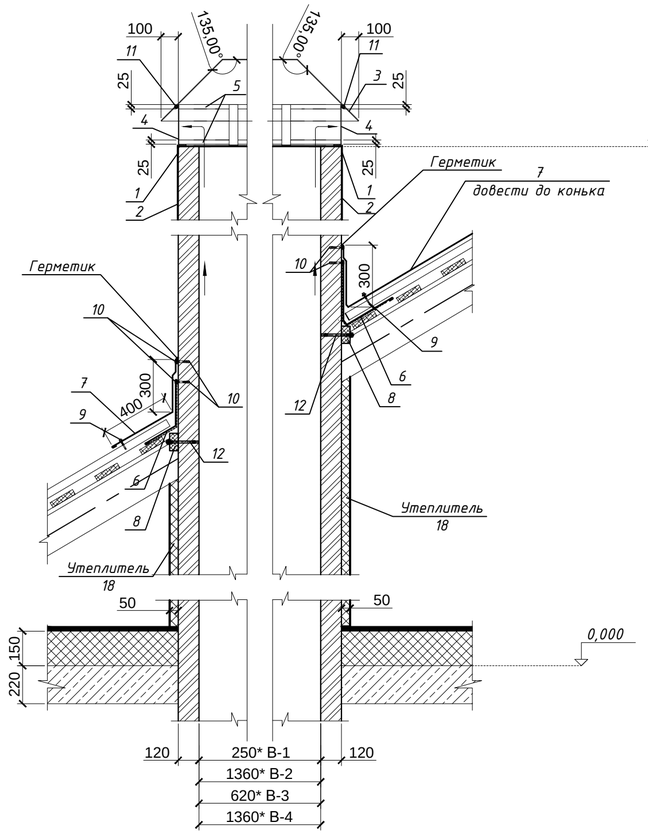

1-1
М 1:25

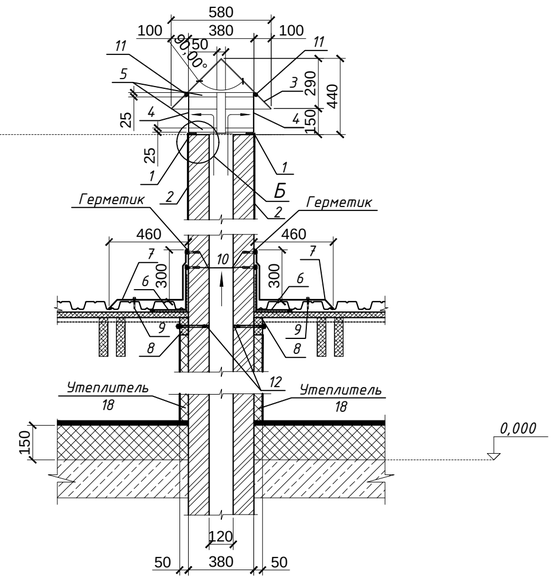

Б
М 1:10

А
М 1:10

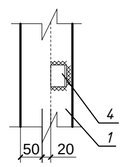

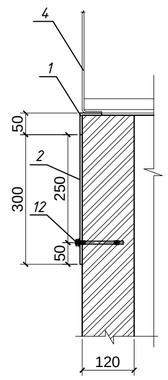

поз.4
М 1:10

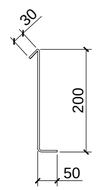

В-1, В-2, В-3
М 1:25

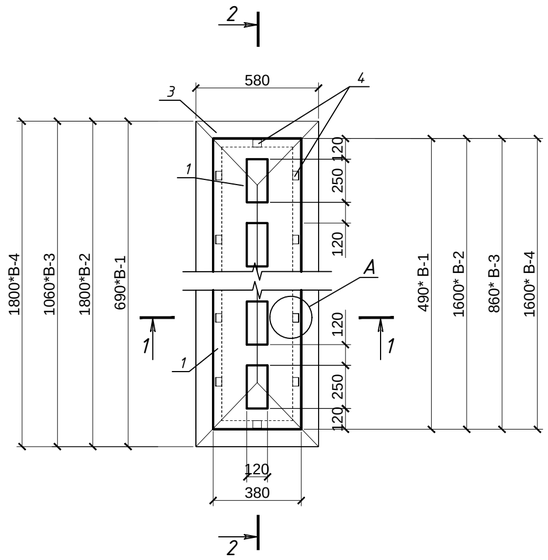

СПЕЦИФИКАЦИЯ ЭЛЕМЕНТОВ ВЕНТИЛЯЦИОННОЙ ШАХТЫ (НА ОДНУ ШТУКУ)

Поз.	Обозначение	Наименование	Ед. изм.	В-1 (2 шт.)	В-2 (2 шт.)	В-3 (1 шт.)	В-4 (1 шт.)
1	ГОСТ 8509-93	Уголок 50х50х5 (3,77 кг/м)	м.п.	1,74	3,96	2,48	3,96
2	ГОСТ 103-2006	Полоса 50х4 L=300 мм (0,47 кг/шт.)	шт.	4	10	6	10
3	ГОСТ 103-2006	Лист плоский крашенный с порошковым покрытием t=0,8 мм (6,2 кг/м2)	м2	3,58	6,71	4,62	6,71
4	ГОСТ 103-2006	Полоса 50х4 L=280 мм (0,44 кг/шт.)	шт.	4	10	6	10
5	ГОСТ 103-2006	Полоса 25х4 Lоб= мм (0,79 кг/м.п.)	м.п.	3,48	7,92	4,96	7,92
6	ГОСТ Р 52246-2004	Нижний фартук b=0,6м, L=м, t=0,7мм (5,7 кг/м)	м.п.	1,74	3,96	2,48	3,96
7	ГОСТ Р 52246-2005	Верхний фартук b=0,6м, L=м, t=0,7мм (5,7 кг/м)	м.п.	1,74	3,96	2,48	3,96
8	ГОСТ 244554-80*	Брус 50х100, Lобщ=м.п.	м.п.	1,74	3,96	2,48	3,96
9		Саморез 4,8х38 с прокладкой из ЭПДМ резины	шт.	9	20	12	20
10		Кровельный распорный анкер 4,8х38	шт.	17	40	25	40
11	ГОСТ 10304	Заклепка 3х6 корпус сталь нерж./ стержень сталь нерж.	шт.	8	20	12	20
12		Распорный анкер 6/50, L=100мм (крепление бруса 50х100 к вентшахте)	шт.	9	21	13	21
		Материалы					
13	ГОСТ 530-2007	Кирпич КОРПо 1НФ/100/2,0/75	м3	0,34	1,44	0,60	1,11
14	ГОСТ 28013-98	Цементно-песчаный раствор М75	м3	0,07	0,31	0,13	0,24
15	ГОСТ 23279-85	Метал. сетка 4Вр1 70х70	м2	1,27	3,75	1,81	2,90
16	ГОСТ 28013-98	Цементно-песчаный раствор М100	м3	0,06	0.07	0,09	0,07
17	ТУ 2313-017-76163992-2009	Окраска перхлорвениловой краской ХВ-161 (расход 200 г/м2 при однократном нанесении)	м2	2,06	2,28	3,05	2,25
18		Минераловатные плиты, t=50 мм	м2	1,12	7,10	1,47	5,0

ПРИМЕЧАНИЯ:

1. Все стальные конструкции и их элементы покрыть антикоррозионными масляными составами за 2 раза.
2. Элементы козырьков вент.шахт между собой соединяются сваркой и при помощи заклепок.
3. Сварку элементов производить ручным электро-дуговым способом по ГОСТ 5264-80*, электродами Э46 (ГОСТ 9467-75*).
4. Катеты сварных швов принимать по наименьшей толщине свариваемых элементов.
5. Кладку вентканалов вести из полнотелого красного кирпича КОРПо 1НФ/100/2,0/75 на растворе М75. Вент.шахты армировать в каждом 3-м ряду кладки.
6. При разработке вентиляционных каналов использованы:
   - Серия 5.905-27.08 "Дымовые и вентиляционные каналы из кирпича газифицируемых помещений";
   - Серия 5.904-51 в.1 "Зонты и дефлекторы вентиляционных систем".
7. Данный лист см. совместно с листом 10.
8. Вентиляционные трубы в пределах чердачного пространства необходимо обернуть минераловатным утеплителем толщиной 50 мм, в качестве крепления использовать тарельчатые дюбели.
9. Конструкцию вентканалов уточнить по месту. Размеры, обозначенные звездочкой (*), уточнить по месту.
10. Стропильные конструкции и конструкции чердачного перекрытия на данном листе показаны условно.

ПРИМЕЧАНИЯ ПО РЕМОНТУ ВЕНТ.ШАХТ:

1. Ремонт кирпичной кладки кирпичных вентиляционных каналов 70% от общего объема. Общий объем кирпичных вент.шахт Vоб=16,56 м3;
2. Отделка кирпичного вент.канала цементно-песчаным раствором и покраска перхлорвениловой краской ХВ-161 запроектирована только за пределами чердачного пространства.
3. Утепление вент. шахт запроектировано только в пределах чердачного пространства.

Изм.	Кол.	Лист	№док.	Подпись	Дата	ЖКХ-2016-01-005-03			
						Капитальный ремонт крыши многоквартирного дома, расположенного по адресу: г. Оренбург, пос. Нижнесакмарский, ул. Центральная, д. 9			
ГИП		Кабанов А.О.			05.16	Капитальный ремонт крыши многоквартирного дома	Стадия: Р	Лист: 13	Листов:
Н. контрол.		Кабанов А.О.			05.16				
Разработал		Леонов А.В.			05.16	Вентиляционные шахты В-1, В-2. Разрезы 1-1, 2-2. Узлы А, Б	МЭК	Св-во № СРО П-180-06022013 от 24.03.2016	
Проверил		Азаренков В.В.			05.16				

Согласовано

Взам. инв. №

Подп. и дата

Инв. № подл.

Формат А2

СЛУХОВОЕ ОКНО СЛ-1

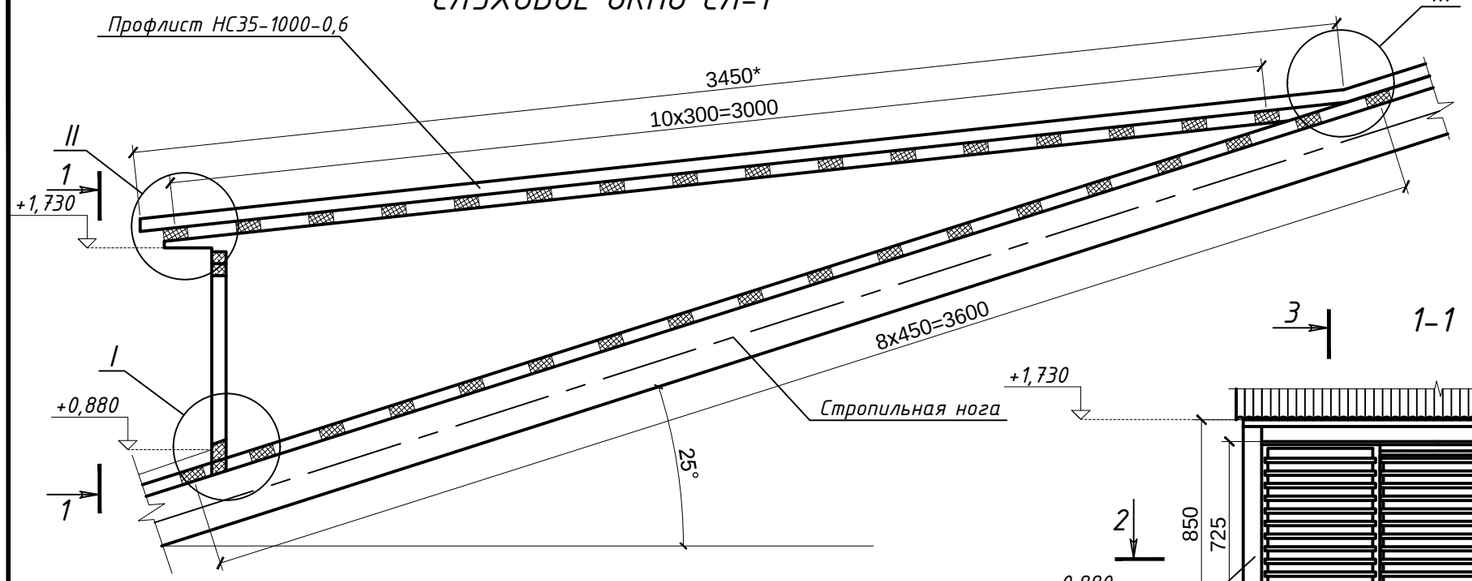

ПЛАН СТРОПИЛ СЛУХОВОГО ОКНА

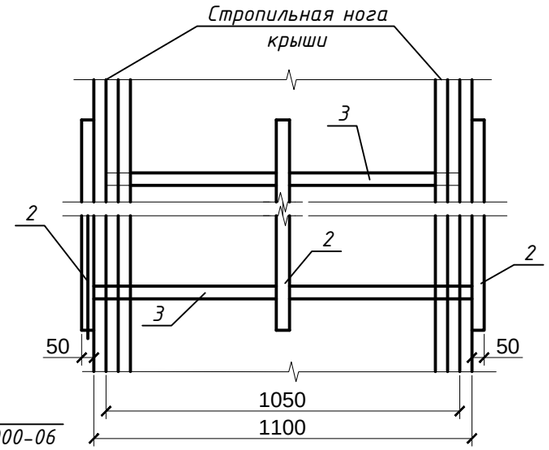

1-1

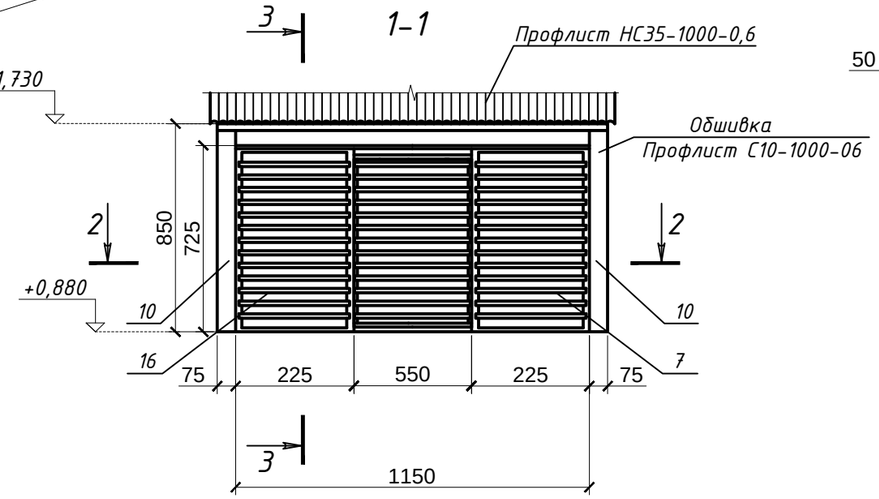

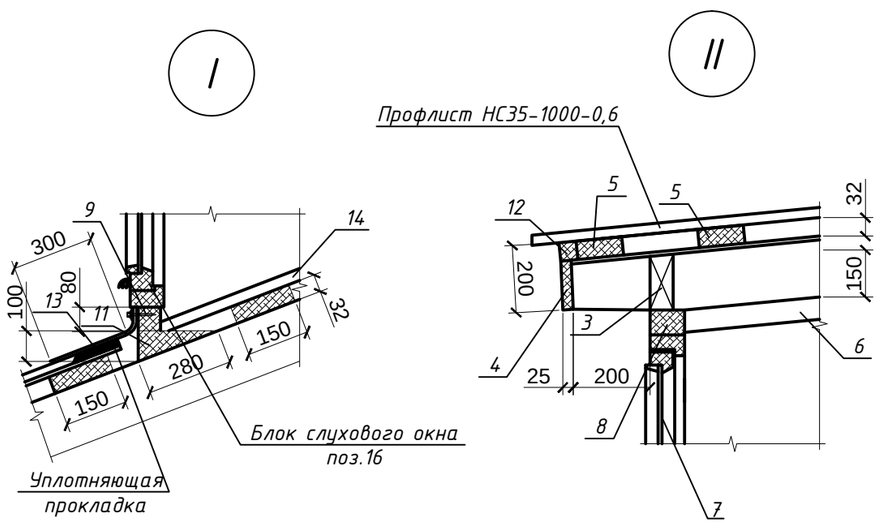

2-2

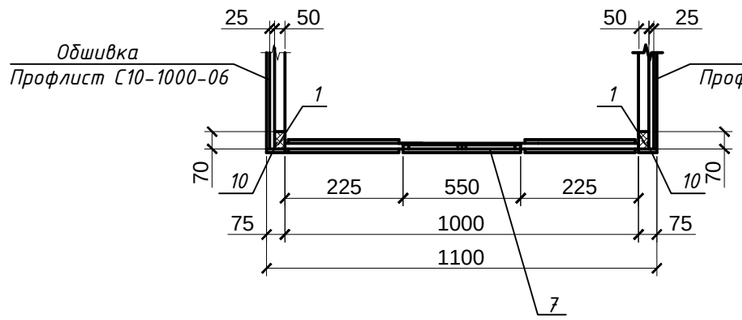

3-3

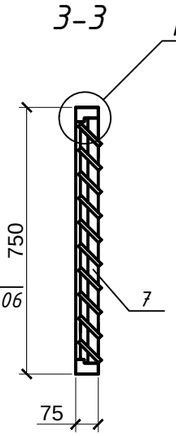

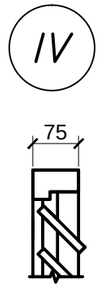

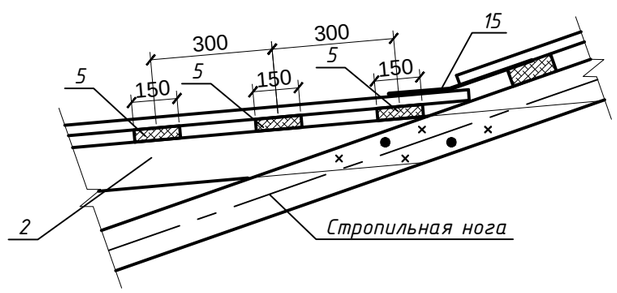

ПРИМЕЧАНИЯ:

1. Фасадную и боковые части слухового окна зашить реечным профлистом С10-1000-06.
2. Общее количество слуховых окон: 2 шт.
3. Данный лист см. с листом 15.

Изм.	Кол.	Лист	№док.	Подпись	Дата	ЖКХ-2016-01-005-03		
						Капитальный ремонт крыши многоквартирного дома, расположенного по адресу: г. Оренбург, пос. Нижнесакмарский, ул. Центральная, д. 9		
						Капитальный ремонт крыши многоквартирного дома	Стадия: Р	Лист: 14 / Листов:
ГИП		Кабанов А.О.			05.16			
Н. контрол.		Кабанов А.О.			05.16	Слуховое окно Сл-1	МЭК	Св-во № СРО П-180-06022013 от 24.03.2016
Разработал		Леонов А.В.			05.16			
Проверил		Азаренков В.В.			05.16			

Согласовано

Взам. инв. №

Подп. и дата

Инв. № подл.

Формат А3

СПЕЦИФИКАЦИЯ ЭЛЕМЕНТОВ НА ОДНО СЛУХОВОЕ ОКНО СЛ-1 (ВСЕГО 2 ШТ.)

Поз.	Обозначение	Наименование	Кол.	Масса, ед.	Примечание
1	ГОСТ 8486-86	Стойка 70х50 L = 1,0 м	3 / шт.	0,0035 / м3	0,007 / м3
2	ГОСТ 8486-86	Стропильная нога 150х50, L=5,32 м	3 / шт.	0,04 / м3	0,12 / м3
3	ГОСТ 8486-86	Закладка между стропилами 70х100 L=1,3 м	2 / шт.	0,0091 / м3	0,0182 / м3
4	ГОСТ 8486-86	Лобовая доска 25х130 L=1,45 м	1 / шт.	0,0047 / м3	0,0047 / м3
5	ГОСТ 8486-86	Обрешетка 100х50	23,20 / м.п.		0,116 / м3
6	ГОСТ 8486-86	Доска 50х70 L=5,0 м	2 / шт.	0,0175 / м3	0,035 / м3
7	ГОСТ 8486-86	Решетка деревянная 1150х725	1 / шт.		
8	ГОСТ 8486-86	Ригель верхний 50х80 L=1,3 м	2 / шт.	0,0052 / м3	0,0104 / м3
9	ГОСТ 8486-86	Ригель нижний 50х80 L=1,3 м	2 / шт.	0,0052 / м3	0,0104 / м3
10	ГОСТ 8486-86	Доска 25х75 L = 0,85 м	2 / шт.	0,0016 / м3	0,0032 / м3
11	ГОСТ 8486-86	Бобышка L = 0,15 м	2 / шт.	0,004 / м3	0,008 / м3
12	ГОСТ 8486-86	Брусок 50х50, L = 1,45 м	2 / шт.	0,0036 / м3	0,0072 / м3
13	ГОСТ Р 52246-2004	Нащельник пристенный, b=0,38 м L=1,95 м, t=0,7 мм (5,7 кг/м2)	0,74 / м2		4,22 / кг
14	ГОСТ Р 52246-2004	Нащельник пристенный, b=0,6 м L=11,0 м, t=0,7 мм (5,7 кг/м2)	6,60 / м2		37,62 / кг
15	ГОСТ Р 52246-2004	Нащельник b=0,6 м L=1,45 м, t=0,7 мм (5,7 кг/м2)	0,87 / м2		4,96 / кг
	ГОСТ 24045-94	Профлист Н35-1000-0,6	4,49 / м2		
	ГОСТ 4028-63	Гвозди Ф3 L=80 мм (0,0043 кг/шт.)	3,8 / кг.		
	ГОСТ 10618-80	Саморезы кровельные 4.8х38	180 / шт.		
		Профлист С10-1000-06	2,48 / кв.м.		

Согласовано

Взам. инв. №

Подп. и дата

Инв. № подл.

Изм.	Кол.	Лист	№док.	Подпись	Дата
ГИП		Кабанов А.О.			05.16
Н. контрол.		Кабанов А.О.			05.16
Разработал		Леонов А.В.			05.16
Проверил		Азаренков В.В.			05.16

ЖКХ-2016-01-005-03

Капитальный ремонт крыши многоквартирного дома, расположенного по адресу: г. Оренбург, пос. Нижнесакмарский, ул. Центральная, д. 9

Капитальный ремонт крыши многоквартирного дома

Стадия	Лист	Листов
Р	15	

Спецификация элементов слухового окна Сл-1

МЭК

Св-во № СРО П-180-06022013 от 24.03.2016

УЗЕЛ СОПРЯЖЕНИЯ ФАНОВОЙ ТРУБЫ С КРОВЛЕЙ

М 1:20

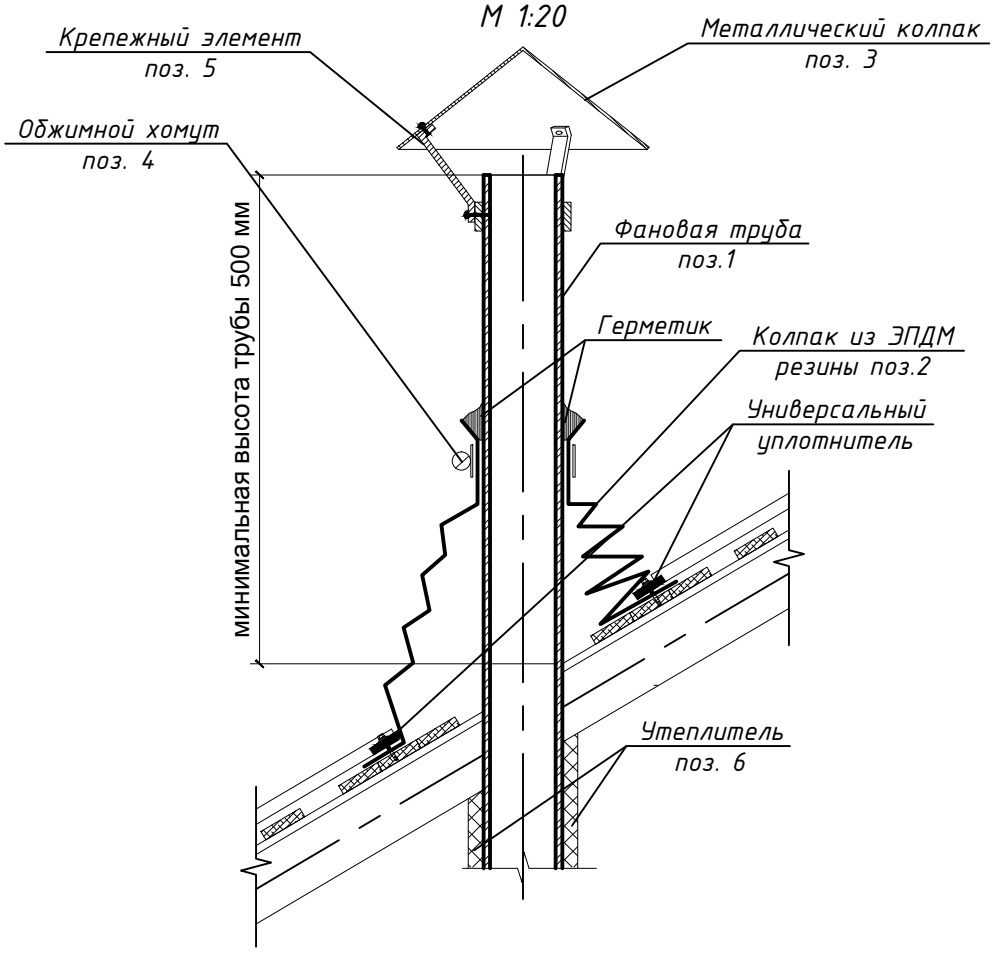

СПЕЦИФИКАЦИЯ ЭЛЕМЕНТОВ ФАНОВОЙ ТРУБЫ (8 шт.)

Поз.	Обозначение	Наименование	Ед. изм.	Кол-во	Масса, ед.	Прим.
1		ТК 110-ПНД ГОСТ 226892-89	м.п.	2,75		
2		Колпак из ЭПДМ резины	шт.	1		
3	ГОСТ Р 52246-2004	Колпак из оцинкованной стали, t=0,6мм	м2	0.15		
4	ГОСТ Р 52246-2005	Обжимной хомут из оцинкованной стали, t=0,6мм	шт.	1		
5	ГОСТ Р 52246-2006	Крепежный элементн из оцинкованной стали, t=0,6мм	шт.	2		
6		Вспененный полиэтилен 13 мм	м2	1.04		

Согласовано

Взам. инв. №

Подп. и дата

Инв. № подл.

Изм.	Кол.	Лист	№док.	Подпись	Дата
ГИП		Кабанов А.О.			05.16
Н. контрол.		Кабанов А.О.			05.16
Разработал		Леонов А.В.			05.16
Проверил		Азаренков В.В.			05.16

ЖКХ-2016-01-005-03

Капитальный ремонт крыши многоквартирного дома, расположенного по адресу: г. Оренбург, пос. Нижнесакмарский, ул. Центральная, д. 9

Капитальный ремонт крыши многоквартирного дома

Стадия	Лист	Листов
Р	16	

Узел сопряжения фановой трубы с кровлей

МЭК

Св-во № СРО П-180-06022013 от 24.03.2016

Формат А4

СЕКЦИЯ СНЕГОЗАДЕРЖАТЕЛЯ СЗТ BORGE

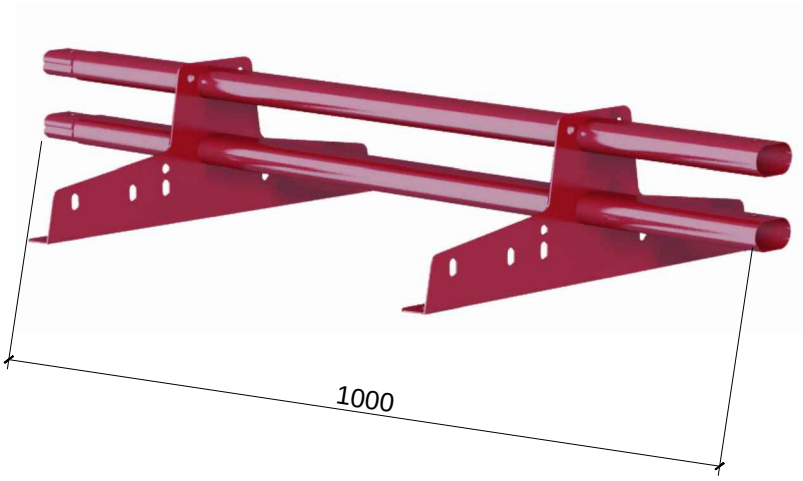

СПЕЦИФИКАЦИЯ ЭЛЕМЕНТОВ ОГРАЖДЕНИЙ И СНЕГОЗАДЕРЖАТЕЛЕЙ

Поз.	Обозначение	Наименование	Ед. изм.	Кол-во	Масса, ед.	Прим.
		Снегозадержатель BORGE трубчатый ОЦ 1000 мм	шт.	114		

ПРИМЕЧАНИЯ:

1. Снегозадержатели должны быть установлены выше карнизного свеса. Установка кронштейнов производится строго в низ волны профиля.
2. Секция снегозадержателя монтируется на стандартную обрешетку с шагом от 300 до 400 мм или на сплошную обрешетку. Дополнительной конструкции для крепления секции снегозадержателя не требуется. Монтаж снегозадержателя к кровле осуществляется с помощью универсального кронштейна. Универсальный кронштейн позволяет оптимально распределить нагрузку на стропильную системы и защищает снегозадержатель от вырывания. В комплет с снегозадержателем входит универсальный набор уплотнительной резины разной толщины, который позволяет герметично крепить снегозадержатель к плофлисту.
3. Комплектация трубчатого снегозадержателя Borge:
   Овальные трубы длиной 1м (с возможностью удлинения «до бесконечности»), сечение 25х45мм- 2 шт.
   Универсальные симметричные кронштейны трапециевидной формы для крепления к кровле — 4 шт.
   Крепеж: саморезы (8*50 мм) и шайбы в необходимом количестве.
   Уплотнители из пластиката — для герметизации примыкания кронштейнов к кровле.
5. Общая длина снегозадержателя: Lоб=103 м.

Согласовано

Взам. инв. №

Подп. и дата

Инв. № подл.

Изм.	Кол.	Лист	№док.	Подпись	Дата
ГИП		Кабанов А.О.			05.16
Н. контрол.		Кабанов А.О.			05.16
Разработал		Леонов А.В.			05.16
Проверил		Азаренков В.В.			05.16

ЖКХ-2016-01-005-03

Капитальный ремонт крыши многоквартирного дома, расположенного по адресу: г. Оренбург, пос. Нижнесакмарский, ул. Центральная, д. 9

Капитальный ремонт крыши многоквартирного дома

Стадия	Лист	Листов
Р	17	

Секция снегозадержателя

МЭК

Св-во № СРО П-180-06022013 от 24.03.2016

Формат А4

ОГРАЖДЕНИЕ КРЫШИ ОГР-1

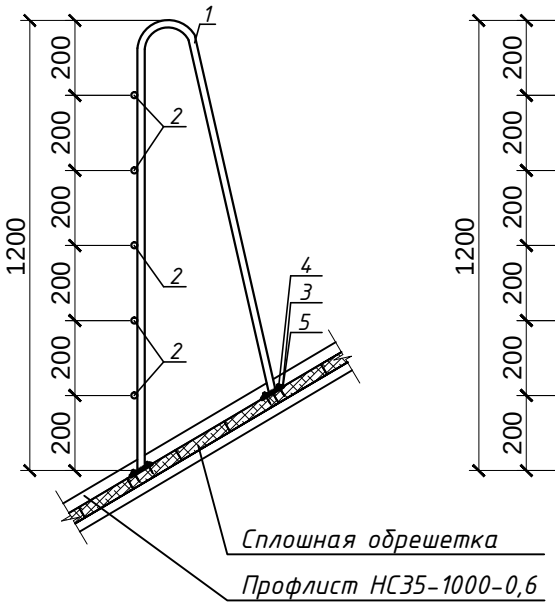

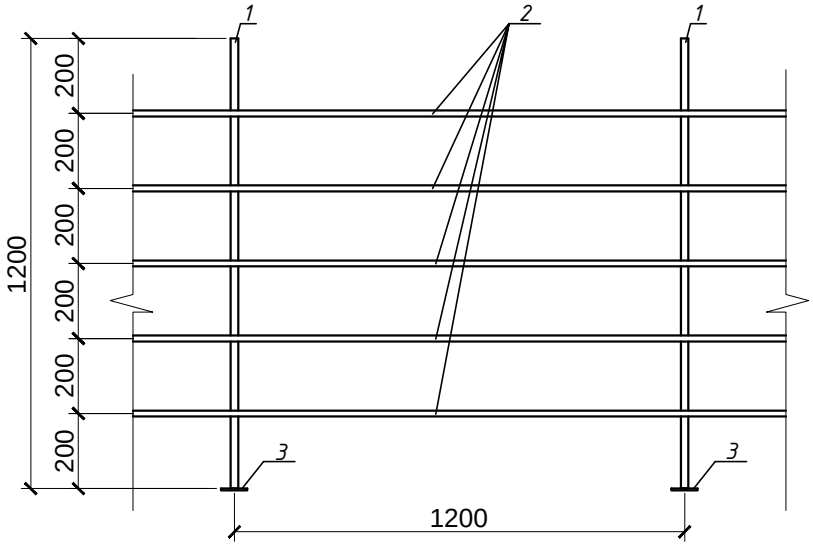

Поз.3

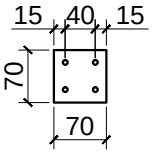

СПЕЦИФИКАЦИЯ ЭЛЕМЕНТОВ ОГРАЖДЕНИЯ СТРОПИЛЬНОЙ КРЫШИ

Поз.	Обозначение	Наименование	Кол.	Масса, ед.	Примечание
		Ограждение крыши			
1	ГОСТ 5781-82*	Ф16 А-I L=2,37 м (1,58 кг/м)	88 / шт.	3,74 / кг.	329,12 / кг.
2	ГОСТ 5781-82*	Ф10 А-I Lоб= м (0,617 кг/м)	496,6 / м.п.	0,617 / кг.	306,40 / кг.
3	ГОСТ 103-2006	Пластина 70х5, L=70	176 / шт.	0,192 / кг.	33,79 / кг.
4		Винт самонарезающий	704 / шт.		
5		Подкладка паранитовая 70х70	176 / шт.		

ПРИМЕЧАНИЯ:

1. Все стальные конструкции и их элементы покрыть маслянными антикоррозийными составами за 2 раза.
2. Стальные элементы крыши между собой соединяются сваркой
3. Сварку производить ручным электродуговым способом по ГОСТ 526480*, электродами Э46 ГОСТ 9467-75*.
4. Катет сварных швов 4 мм.
5. Общая длина ограждения: Lоб=98,2 м.

Согласовано

Взам. инв. №

Подп. и дата

Инв. № подл.

Изм.	Кол.	Лист	№док.	Подпись	Дата
ГИП		Кабанов А.О.			05.16
Н. контрол.		Кабанов А.О.			05.16
Разработал		Леонов А.В.			05.16
Проверил		Азаренков В.В.			05.16

ЖКХ-2016-01-005-03

Капитальный ремонт крыши многоквартирного дома, расположенного по адресу: г. Оренбург, пос. Нижнесакмарский, ул. Центральная, д. 9

Капитальный ремонт крыши многоквартирного дома

Стадия	Лист	Листов
Р	18	

Ограждение крыши

МЭК

Св-во № СРО П-180-06022013 от 24.03.2016

Формат А4