Российская Федерация
Общество с ограниченной ответственностью
"Атлант"

АТЛАНТ

РАБОЧИЙ ПРОЕКТ

Капитальный ремонт стропильной крыши многоквартирного жилого дома, расположенного по адресу: Оренбургская область,г. Орск, ул. Вокзальное шоссе, д. 1.

Шифр: ЖКХ-2016-63-001-КД

Конструкции деревянные

Оренбург 2016 г.

Российская Федерация
Общество с ограниченной ответственностью
"Атлант"

АТЛАНТ

РАБОЧИЙ ПРОЕКТ

Капитальный ремонт стропильной крыши многоквартирного жилого дома, расположенного по адресу: Оренбургская область,г. Орск, ул. Вокзальное шоссе, д. 1.

Шифр: ЖКХ-2016-63-001-КД

Конструкции деревянные

Директор Щеголихин Д.Е.
Главный инженер проекта Щеголихин Д.Е.

Оренбург 2016 г.

ВЕДОМОСТЬ ОСНОВНЫХ КОМПЛЕКТОВ РАБОЧИХ ЧЕРТЕЖЕЙ

Обозначение	Наименование	Примечание
ЖКХ-2016-63-001-КД	Конструкции деревянные	

ВЕДОМОСТЬ ССЫЛОЧНЫХ ДОКУМЕНТОВ

Обозначение	Наименование	Примечание
СНиП III-4-80*	Техника безопасности в строительстве	
СП 131.13330.2012	СНиП 23-01-99. Строительная климатология	
СП 70.13330.2013	СНиП 3.03.01-87. Несущие и ограждающие конструкции	
СНиП 3.04.01-87	Изоляционные и отделочные покрытия	
СНиП 3.01.01-85	Организация строительного производства	
СНиП 12-03-2001	Безопасность труда в строительстве	
СНиП 12-04-2002	Безопасность труда в строительстве	
СП 64.13330.2011	СНиП II-25-80. Деревянные коснтрукции	
СП 17.13330.2011	СНиП II-26-76. Кровли	
СП 15.13330.2012	СНиП II-22-81*. Каменные и армокаменные конструкции	
СП 28.13330.2012	СНиП 28.13330.2012. Защита строительных конструкций от коррозии	
СП 20.13330.2011	СНиП 2.01.07-85*. Нагрузки и воздействия	

Технические условия, принятые в рабочих чертежах, соответствуют требованиям экологических, санитарно-гигиенических, противопожарных других норм, действующих на территории Российской Федерации и обеспечивают безопасную для жизни и здоровья людей эксплуатацию объекта при соблюдении предусмотренных рабочими чертежами мероприятий.

Главный инженер проекта _____ Щеголихин Д.Е.

ВЕДОМОСТЬ РАБОЧИХ ЧЕРТЕЖЕЙ ОСНОВНОГО КОМПЛЕКТА

Лист	Наименование	Примечание
1	Общие данные (начало)	
2	Общие данные (продолжение)	
3	Общие данные (окончание)	
4	План чердака крыши до капитального ремонта	
5	План чердака крыши после капитального ремонта	
6	План прогонов, шпренгелей, упоров, затяжек после капитального ремонта	
7	План стропильных конструкций до капитального ремонта	
8	План стропильных конструкций после капитального ремонта	
9	План кровли до капитального ремонта	
10	План кровли после капитального ремонта	
11	Разрезы 1-1 до и после капитального ремонта	
12	Узлы I, II, III. Вид А	
13	Вентиляционные каналы ВК-1, ВК-2. Разрезы 1-1, 2-2. Узлы I, II	
14	Слуховое окно Сл-1	
15	Спецификация элементов слухового окна Сл-1	
16	Водосточная система "ПРЕСТИЖ"	
17	Узел сопряжения фановой трубы с кровлей	
18	Секция ограждения кровли. Секция снегозадержателя	
19	Вентиляционный канал ВК-3	
20	Спецификация элементов вентиляционных каналов ВК-3	
	Приложение 1. Теплотехнический расчет	
	Приложение 2. Расчет стропил и обрешетки	

ТЕХНИКО-ЭКОНОМИЧЕСКИЕ ПОКАЗАТЕЛИ

Наименование	Ед. изм.	Кол-во
Площадь застройки	м2	391,4
Строительный объем	м3	3580

Изм.	Кол.	Лист	№док.	Подпись	Дата
ГИП		Щеголихин Д.Е.			02.16
Н. контрол.		Щеголихин Д.Е.			02.16
Разработал		Суходолов А.С.			02.16
Проверил		Семенов А.В.			02.16

ЖКХ-2016-63-001-КД

Капитальный ремонт стропильной крыши многоквартирного жилого дома, расположенного по адресу:Оренбургская область, г. Орск, ул. Вокзальное шоссе, д. 1.

Капитальный ремонт крыши жилого здания

Стадия	Лист	Листов
Р	1	19

Общие данные (начало)

АТЛАНТ

Св-во № СРО П-174-01102012 от 13.05.2014

Согласовано

Взам. инв. №

Подп. и дата

Инв. № подл.

Формат А3

ПОЯСНИТЕЛЬНАЯ ЗАПИСКА

Краткое описание объемно-планировочного и конструктивного решения здания.

Многоквартирный жилой дом расположен по адресу: Оренбургская область,г. Орск, ул. Вокзальное шоссе, д. 1. Здание расположено на застроенной территории в городской черте. Участок вблизи здания ровный.

Климат в р-не расположения здания континентальный, климатическая зона - III А. Нормативное значение ветрового давления - 0,38 кПа, нормативная глубина промерзания грунтов - 180 см, расчетное значение веса снегового покрова - 2,4 кПа. Зона влажности 3 - сухая. Температура холодной пятидневки - минус 32° С, температура отопительного периода - минус 6,4 ° С. Продолжительность отопительного периода - 208 суток.

Средняя годовая температура воздуха 5,0 °С. Средняя температура января (самого холодного месяца в году) составляет минус 12,9 °С, а средняя температура июля (самого теплого месяца в году) равна +22,0 °С. Продолжительность периода со среднесуточной температурой воздуха выше 0 °С колеблется ~195 дней. Количество осадков за ноябрь-март: 134 мм.

Здание 1960 года постройки - возраст 56 лет.

За относительную отметку 0,000 принята отметка уровня верха конструкций чердачного перекрытия.

Расположения координационных осей приняты условно.

№	Наименование	Описание
1	Назначение здания	Многоквартирный жилой дом
2	Год постройки	1960
3	Габаритные размеры здания/количество подъездов, секций	В плане 53,5х12,9 м / 3 подъезда
4	Количество этаже/ наличие подвала	3 этажа/ подвал
5	Несущие конструкции	Ленточные фундаменты/ кирпичные стены/ ж/б перекрытия
6	Перемычки над окнами и дверными проемами	-
7	Кровля/ водосток	Шифер по деревянной обрешетке
8	Конструкция крыши	Стропильная деревянная
9	Пространственная жесткость здания	Обеспечивается перекрестными несущими стенами
10	Отмостка, крыльца/ входные группы/ балконы	Отмостка: асфальто-бетонная/ крыльца бетонные/ входные группы с металлическими козырьками/ 20 балконов
11	Фасады	По серии кирпичного дома
12	Теплоснабжение	Центральное
13	Холодное водоснабжение	Есть
14	Горячее водоснабжение	Есть
15	Электроснабжение, в том числе уравнивание потенциалов	Дом электрифицирован
16	Водоотведение, в том числе выгребные ямы	Дом подключен к сети канализации
17	Лифтовое оборудование/ подъемники	Здание не оборудовано лифтовым/ подъемным оборудованием

ОСНОВНЫЕ МЕРОПРИЯТИЯ ПО ОРГАНИЗАЦИИ РАБОТ

Капитальный ремонт крыши и кровли

1. Прогоны, кобылки, мауэрлат и другие деревянные конструкции следует отделять от каменной кладки или металлических частей двумя слоями бикроста.
2. В зоне свесов, ендов и коньков выполнить сплошную обрешетку на ширину не менее 750 мм.
3. Окончательный расход материалов уточняется при деталировке.
4. Расстояние между гвоздями, забитыми в одно волокно, должно быть не менее 20d. Расстояние от крайнего гвоздя до торцевого конца доски должно быть не менее 15d и от края элемента поперек волокон не менее 4d.
5. Рабочие плоскости врубок тщательно приторцевать друг к другу. В местах опирания прогонов и мауэрлата проложить 2 слоя толя.
6. Стропильные ноги опираются через мауэрлат на каменную кладку и анкеруются проволочной скруткой.
7. По верхнему поясу стропил устраивается контробрешетка из бруска сечением 50х50 по слою пароизоляции, обрешетка из доски 30х150 мм, расположенной с шагом 400 мм.
8. Для защиты металлических конструкций от коррозии применить лакокрасочные материалы по СНИП 2.03.11-85 приложение 15 из первой группы материалов покрытия.
9. Материал стропил-сосна II сорта с влажностью не более 20%.
10. Огне- биозащиту деревянных конструкций кровли выполнить пропиткой "PIREX FireBioPROF" в соответствии с СНиП 2.01.02-85.
11. Крепление элементов стропил между собой выполнить гвоздями Ф5 мм L=150 мм. Гвозди следует забивать впредварительно просверленные гнезда. Гнезда должны сверлиться на глубину забивания гвоздя диаметром, равным 0,9 диаметра гвоздя.

Согласовано

Взам. инв. №

Подп. и дата

Инв. № подл.

Изм.	Кол.	Лист	№док.	Подпись	Дата
ГИП		Щеголихин Д.Е.			02.16
Н. контрол.		Щеголихин Д.Е.			02.16
Разработал		Суходолов А.С.			02.16
Проверил		Семенов А.В.			02.16

ЖКХ-2016-63-001-КД

Капитальный ремонт стропильной крыши многоквартирного жилого дома, расположенного по адресу:Оренбургская область, г. Орск, ул. Вокзальное шоссе, д. 1.

Капитальный ремонт крыши жилого здания

Стадия	Лист	Листов
Р	2	

Общие данные (продолжение)

АТЛАНТ

Св-во № СРО П-174-01102012 от 13.05.2014

Формат А3

12. Гвозди для крепления деревянных элементов применять по ГОСТ 4028-63.
13. Скрутку 2х5 мм заложить в кирпичную кладку внешних несущих стен и увязать с мауэрлатом и стропилами с шагом 2000 мм (шаг через стропило). Все диоганальные ноги увязать с мауэрлатом и кирпичной кладкой скруткой 2х5 мм.
14. Крепление профнастила к обрешетке следует выполнять самонарезающими винтами с шестигранной головкой диаметрами 4,8 мм и с уплотнительными шайбами из неопреновой резины толщиной 1 мм. Винты устанавливаются на место без предварительной сверловки отверстий. Средняя норма расхода винтов - 6-8 шт. на 1м^2 покрытия. Профнастил крепится к обрешетке, винты завинчиваются строго перпендикулярно прогонам, обеспечивая равномерное уплотнение шайбы. К крайним прогонам листы крепятся в каждой гофре. Для завинчивания винтов можно пользоваться шуруповертом или дрелью на низкой скорости вращения патрона.
15. Профлисты рекомендуется соединять между собой крайними верхними полками с помощью комбинированных заклепок диаметром 3,2 мм по ОСТ 34-13-017 (Самарский завод "Электрощит") или ТУ 67-507 (Челябинский завод профилированного стального настила). Шаг комбинированных заклепок в продольных стыках настила не должен профилированного стального настила). Шаг комбинированных заклепок в продольных стыках настила не должен превышать 500 мм. Все соединения заклепками выполнять с помощью ручных пистолетов Горизонтальный нахлест профлистов вдоль волны: 150-200 мм.
16. Установить и закрепить к металлическому профнастилу коньковые элементы, ендовы, карнизные планки.
17. Узлы сопряжения кровли со стенами и выступающими элементами выполнять согласно СП 31-101-97 МО.
18. Для резки профлистов необходимо использовать электролобзик или вырубные электроножницы. Допускается резка циркулярной пилой с крупными победитовыми зубьями. Запрещается резать профлисты газовой резкой, сваркой и абразивным кругом. Применение ножниц по металлу возможно только для продольного разреза листа.
19. Наружный организованный водоотвод с крыши выполнить по водосточной системе из труб и желобов. Срок эксплуатации материала, из которого выполнены водосточные системы, должен быть не меньше срока эксплуатации кровельного покрытия. Расположение водосточных труб уточнить по месту согласно расположению окон зданияю
20. Фановые трубы и вентиляционные каналы открытые в чердачном пространстве необходимо вывести за покрытие кровли и накрыть зонтами. В пределах чердачного пространства кирпичные каналы утеплить.
21. Перед производством работ необходимо прочистить каналы, и устранить выявленные завалы (для дальнейшей эксплуатации в качестве естественной вентиляции).
22. Ограждение кровли и снегозадержатели выполнить с соблюдением требований ГОСТ 25772-83.
23. Между стропильными ногами в крыше устроить слуховые окна в количестве не менее 2 шт. Проемы заполнить оконными переплетами со створками с жалюзийными решетками по ГОСТ 12506-81. Общая площадь проемов слуховых окон принимается не менее 1/300 площади горизонтальной проекции кровли.

Изоляция чердачного перекрытия

1. До производства работ по изоляции чердачного перекрытия необходимо очистить его от бытового и строительного мусора, голубиного помета и складированных кирпичей.
2. Перед наклейкой пароизоляции основание из существующей выравнивающей стяжки очищается водой и насухо грунтуется. Для грунтовки поверхностей под пароизоляцию следует применять состав грунтовочный - "праймер битумный" по ТУ 5775-011-17925162 (раствор битума марки БН 70/30 ГОСТ 9548-74* в керосине при соотношении 1:2-1:3) или эмульсию ББЭ (только при положительных температурах воздуха). Толщина грунтовки принимается по сухому основанию- 0,3 мм. Грунтовка поверхности должна быть выполнена сплошной без пропусков и разрывов. Расход по отвердевшей сухой поверхности от 400 до 500 г/м^2.
3. Пароизоляция выполняется из бикроэласта ТПП на битумно-кукерсольной холодной мастике марки БК-Х-65 (ТУ 65-357-80). Битумно-кукерсольная мастика должна иметь следующий состав, % по весу: битум марки IV по ГОСТ 15836-79 - 25, лак кукерсоль (РТУ ЭССР 510—63) - 60, кукермит (сланцевая зола) - 15. Пароизоляция должна заходить на стены на высоту утеплителя.
4. Утеплитель выполняется из минераловатных плит марки РУФ БАТС Н ОПТИМА (р=100 кг/м3) общей толщиной 200 мм. При устройстве теплоизоляции необходимо обеспечивать плотное прилегание матов к изолируемой поверхности и между собой, а при изоляции в несколько слоев - перекрытие продольных и поперечных швов.
5. Ветрозащита утеплителя выполняется влагозащитной паропроницаемой мембраной "Изоспан А" (ТУ 8397-013-18603495), производитель фирма "Гекса", Россия или аналогичной. Мембрана должна быть приклеена полосками к утеплителю битумной холодной мастикой. Сплошная приклейка не допускается.
6. Для обслуживания крыши и защиты утеплителя от продавливания поверх ветрозащиты устраиваются ходовые дорожки шириной 0,7 м из доски необрезной толщиной 30 мм. Дорожки должны проходить в продольном направлении чердака и соединять слуховые окна.

Перечень актов, составляемых при производстве СМР

При производстве работ должны составляться акты в объеме требований соответствующих глав и разделов Строительных норм и правил (СНиП), в том числе:
- на устройство пароизоляции;
- акт на изготовление и установку металлических элементов;
- акт на покрытие металлических элементов защитными составами;
- акт на обработку огне-биозащитой деревянных конструкций.

Согласовано

Взам. инв. №

Подп. и дата

Инв. № подл.

Изм.	Кол.	Лист	№док.	Подпись	Дата
ГИП		Щеголихин Д.Е.			02.16
Н. контрол.		Щеголихин Д.Е.			02.16
Разработал		Суходолов А.С.			02.16
Проверил		Семенов А.В.			02.16

ЖКХ-2016-63-001-КД

Капитальный ремонт стропильной крыши многоквартирного жилого дома, расположенного по адресу:Оренбургская область, г. Орск, ул. Вокзальное шоссе, д. 1.

Капитальный ремонт крыши жилого здания

Стадия	Лист	Листов
Р	3	

Общие данные (окончание)

АТЛАНТ

Св-во № СРО П-174-01102012 от 13.05.2014

Формат А3

ПЛАН ЧЕРДАКА КРЫШИ ДО КАПИТАЛЬНОГО РЕМОНТА

М 1:100

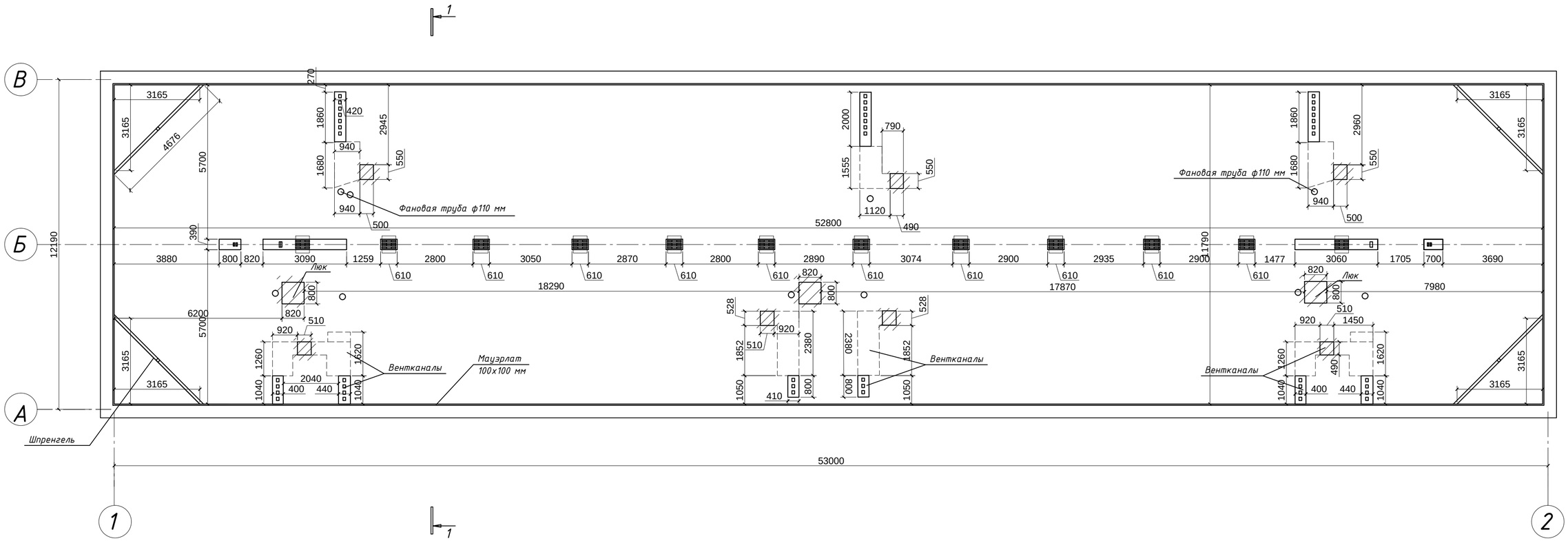

ВЕДОМОСТЬ ДЕМОНТАЖНЫХ РАБОТ

Поз.	Обозначение	Наименование	Ед. изм.	Кол-во	Прим.
1		Демонтаж вентиляционных каналов	м3	10,50	
2		Демонтаж кирпичных столбиков	м3	0,1	
3		Демонтаж стропильных конструкций	м3	15,2	
4		Обрешетка	м3	4,60	
5		Демонтаж покрытия кровли-асбестоцементных листов	м2	805,81	
6		Демонтаж слуховых окон	шт.	2	
7		Очистка перекрытия от строительного мусора	м3	62,41	
8		Очистка от существующего утеплителя (шлак)	м3	144	
9		Очистка от существующего слоя пароизоляции	м2	624,10	
10		Демонтаж водосточной системы	м.п.	-	

УСЛОВНЫЕ ОБОЗНАЧЕНИЯ

- демонтаж элементов крыши (вентиляционные каналы из кирпичной кладки, карнизная часть из кирпича, трубы водосточной системы, лотки из оцинкованной стали, слуховые окна).
- разрушенные элементы крыши.
- существующие элементы крыши.
- опорные деревянные треугольники на кирпичном столбике.
- вентканал кирпичный;
- люк - выход на чердак;
- фановая труба ф110 мм;
- горизонтальный воздуховод;

ПРИМЕЧАНИЕ:

1. Чердачное перекрытие необходимо очистить от бытового и строительного мусора, голубиного помета и складированных кирпичей.
2. Вентиляционные и дымовые трубы, выходящие на чердак, видимые и обнаруженные в ходе расчистки мусора, прочистить. Дымовые трубы использовать в качестве вентиляционных.
3. Фановые, дымовые, вентиляционные трубы вывести за контур кровли с утеплением в пространстве чердака. Выполнить ремонт поврежденных труб. Трубы покрыть специальными металлическими зонтами.
4. Разбивочные оси указаны условно. За отметку 0,000 принят уровень верха чердачного перекрытия.

Согласовано

Взам. инв. №

Подп. и дата

Инв. № подл.

Изм.	Кол.	Лист	№док.	Подпись	Дата
ГИП		Щеголихин Д.Е.			02.16
Н. контрол.		Щеголихин Д.Е.			02.16
Разработал		Суходолов А.С.			02.16
Проверил		Семенов А.В.			02.16

ЖКХ-2016-63-001-КД

Капитальный ремонт стропильной крыши многоквартирного жилого дома, расположенного по адресу: Оренбургская область,г. Орск, ул. Вокзальное шоссе, д. 1.

Капитальный ремонт крыши жилого здания

Стадия	Лист	Листов
Р	4	

План чердака крыши до капитального ремонта

АТЛАНТ

Св-во № СРО П-174-01102012 от 13.05.2014

Формат А2

ПЛАН ЧЕРДАКА КРЫШИ ПОСЛЕ КАПИТАЛЬНОГО РЕМОНТА

М 1:100

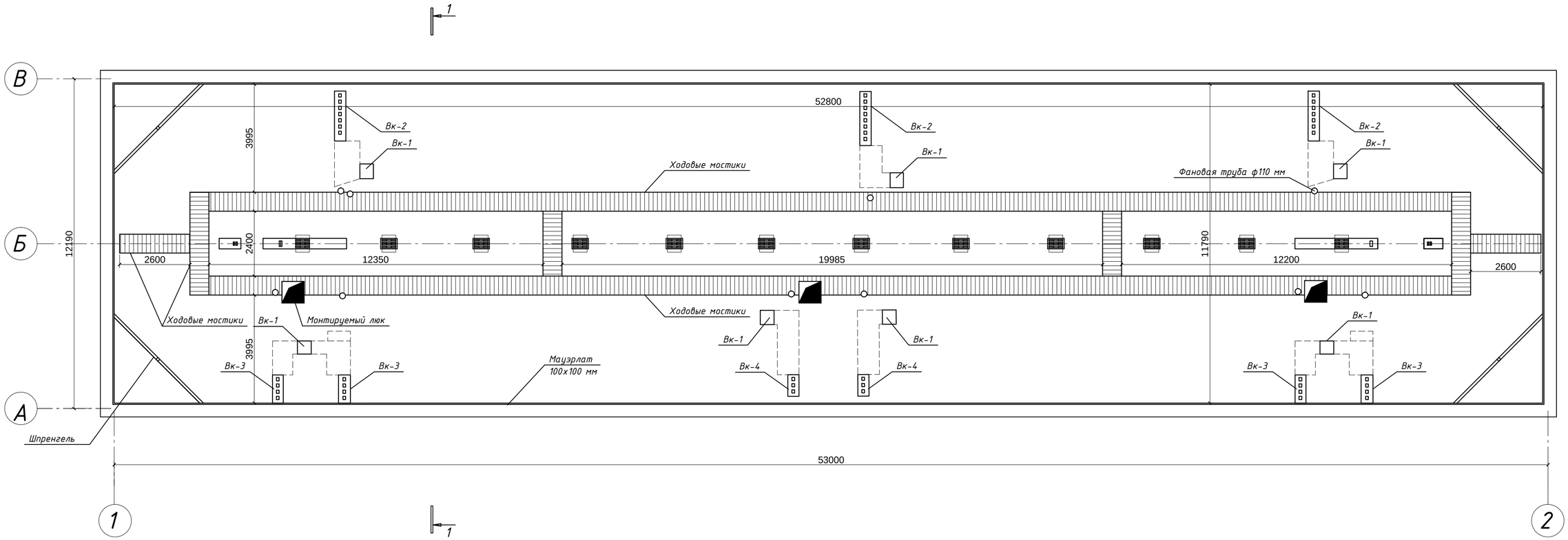

ХОДОВЫЕ МОСТИКИ
1-1
М 1:10

Ветро- гидрозащитная мембрана -
Изоспан АМ-1 слой;
Утеплитель, минераловатная плита
РУФ БАТС Н ОПТИМА р=100кг/м3, t=200мм;
Пароизоляция - Бикроэласт ТПП 1 слой;
Битумно-кукерсольная мастика 1слой;
Существующие конструкции
железобетонного чердачного перекрытия.

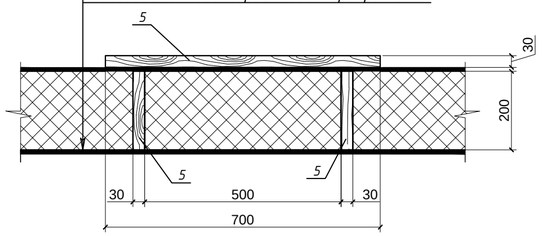

Горизонтальные воздуховоды
2-2
М 1:10

Ветро- гидрозащитная мембрана -
Изоспан АМ-1 слой;
Утеплитель, минераловатная плита
РУФ БАТС Н ОПТИМА р=100кг/м3, t=100 мм;
Пароизоляция - Бикроэласт ТПП 1 слой;
Битумно-кукерсольная мастика 1слой;
Существующие конструкции
горизонтального воздуховода.

Ветро- гидрозащитная мембрана
Изоспан АМ-1 слой;
Утеплитель, минераловатная плита
РУФ БАТС Н ОПТИМА р=100кг/м3, t=200мм;
Пароизоляция - Бикроэласт ТПП 1 слой;
Битумно-кукерсольная мастика 1слой;
Существующие конструкции
железобетонного чердачного перекрытия

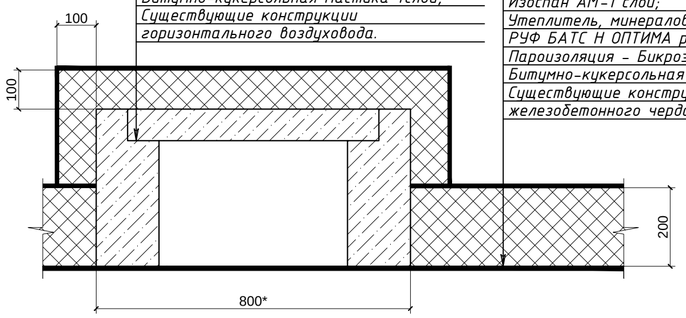

СПЕЦИФИКАЦИЯ ЧЕРДАЧНОГО ПЕРЕКРЫТИЯ

Поз.	Обозначение	Наименование	Кол.	Масса, ед.	Прим.
1	БК-Х-65ТУ65-357-80	Битумно-кукерсольная мастика	м2		624,1
2	ТУ 5774-019-17925162-2003	Произоляция -Бикроэласт ТПП	м2		624,1
3	РУФ БАТС Н ОПТИМА р=100кг/м3	Минераловатные плиты, t=150 мм	м2		624,1
4	ТУ 8397-013-18603495	Ветрозащитная мембрана "Изоспан А"	м2		624,1
5	ГОСТ 24454-80*	Доска необрезная 30х200 мм	м3		3,63
6		Противопожарный люк ЛМП-01/60 900х900	шт.		2

УСЛОВНЫЕ ОБОЗНАЧЕНИЯ

- существующие элементы крыши.
- новые или восстановленные элементы крыши.

ПРИМЕЧАНИЕ:

1. Площадь чердачного перекрытия: Sобщ=633,6 кв.м.
2. Площадь чердачного перекрытия без учета вентканалов, люков и кирпичных столбиков: Sобщ=624,1 кв.м.
3. Конструкцию вентканалов см. на листах 13, 19.
4. Конструкцию фановых труб см. на листе 17.

Изм.	Кол.	Лист	№док.	Подпись	Дата
ГИП		Щеголихин Д.Е.			02.16
Н. контрол.		Щеголихин Д.Е.			02.16
Разработал		Суходолов А.С.			02.16
Проверил		Семенов А.В.			02.16

ЖКХ-2016-63-001-КД

Капитальный ремонт стропильной крыши многоквартирного жилого дома, расположенного по адресу: Оренбургская область,г. Орск, ул. Вокзальное шоссе, д. 1.

Капитальный ремонт крыши жилого здания

Стадия	Лист	Листов
Р	5	

План чердака крыши после капитального ремонта

АТЛАНТ

Св-во № СРО П-174-01102012 от 13.05.2014

Согласовано

Взам. инв. №

Подп. и дата

Инв. № подл.

Формат А2

ПЛАН ПРОГОНОВ, ШПРЕНГЕЛЕЙ, УПОРОВ, ЗАТЯЖЕК ПОСЛЕ КАПИТАЛЬНОГО РЕМОНТА

М 1:100

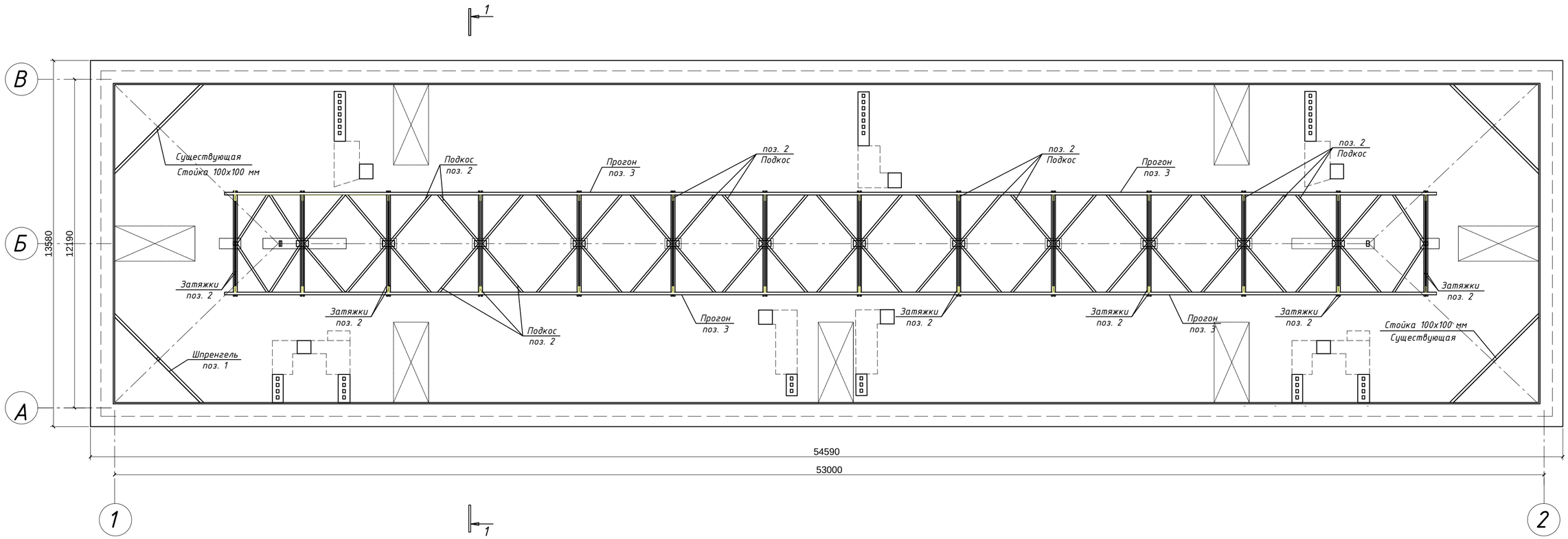

ВЫБОРКА ДРЕВЕСИНЫ

Поз.	Наименование	Новые конструкции		Сущ. конст.	Прим.
		м3	м2	м2	
	Стропильные конструкции				
1	Доска 200х50	16,0	797,85		
2	Доска 150х50	11,56	541,3		
3	Брус 150х100	1,35	45		
4	Доска 100х50	0,89	38,88		
5	Доска 150х20	2,18	109,12		
	Итого:	31,95	1532,11		
4	Обрешетка				
	Доска 150х32	21,67	1643,45		
	Итого:	21,67	1643,45		
	Всего:	53,62	3175,55		

УСЛОВНЫЕ ОБОЗНАЧЕНИЯ

- существующие элементы крыши.
- восстановленные элементы крыши.

ПРИМЕЧАНИЕ:

1. При проведении работ по капитальному ремонту объемы демонтажа прогонов уточнить по месту.

Согласовано

Взам. инв. №

Подп. и дата

Инв. № подл.

Изм.	Кол.	Лист	№док.	Подпись	Дата
ГИП		Щеголихин Д.Е.			02.16
Н. контрол.		Щеголихин Д.Е.			02.16
Разработал		Суходолов А.С.			02.16
Проверил		Семенов А.В.			02.16

ЖКХ-2016-63-001-КД

Капитальный ремонт стропильной крыши многоквартирного жилого дома, расположенного по адресу: Оренбургская область,г. Орск, ул. Вокзальное шоссе, д. 1.

Капитальный ремонт крыши жилого здания

Стадия	Лист	Листов
Р	6	

План прогонов, шпренгелей, упоров, затяжек после капитального ремонта

АТЛАНТ

Св-во № СРО П-174-01102012 от 13.05.2014

ПЛАН СТРОПИЛЬНЫХ КОНСТРУКЦИЙ ДО КАПИТАЛЬНОГО РЕМОНТА

М 1:100

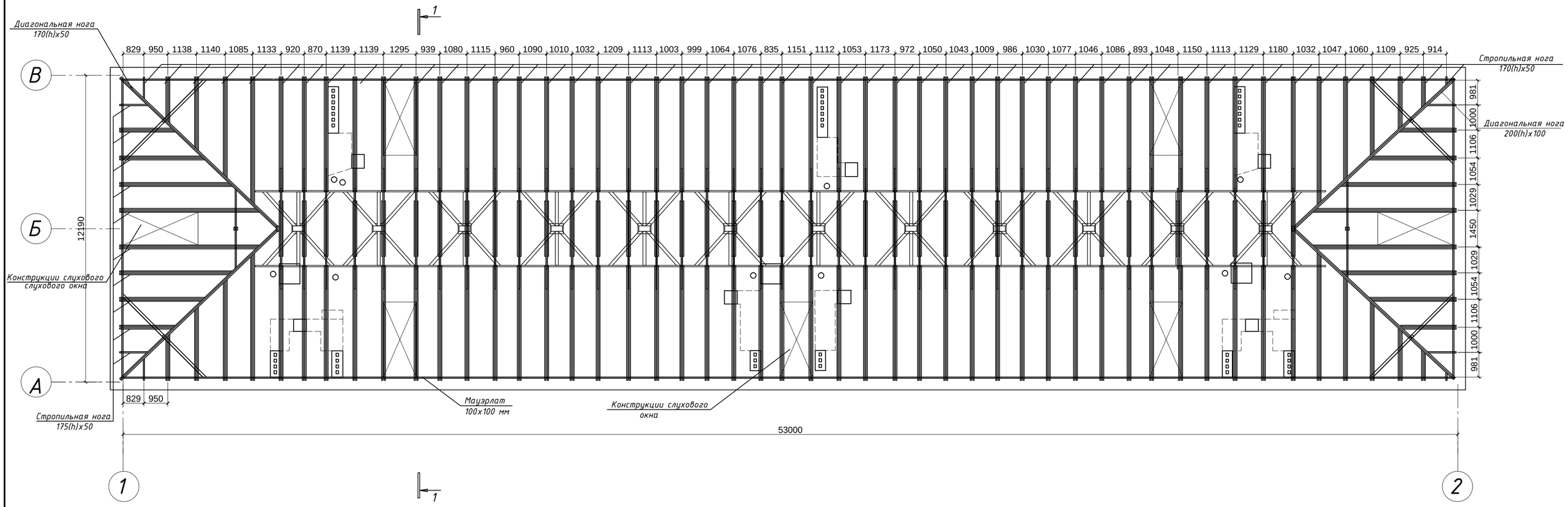

Изм.	Кол.	Лист	№док.	Подпись	Дата
ГИП		Щеголихин Д.Е.			02.16
Н. контрол.		Щеголихин Д.Е.			02.16
Разработал		Суходолов А.С.			02.16
Проверил		Семенов А.В.			02.16

ЖКХ-2016-63-001-КД

Капитальный ремонт стропильной крыши многоквартирного жилого дома, расположенного по адресу: Оренбургская область,г. Орск, ул. Вокзальное шоссе, д. 1.

Капитальный ремонт крыши жилого здания

Стадия	Лист	Листов
Р	7	

План стропильных конструкций до капитального ремонта

АТЛАНТ

Св-во № СРО П-174-01102012 от 13.05.2014

Согласовано

Взам. инв. №

Подп. и дата

Инв. № подл.

Формат А2

ПЛАН СТРОПИЛЬНЫХ КОНСТРУКЦИЙ ПОСЛЕ КАПИТАЛЬНОГО РЕМОНТА

М 1:100

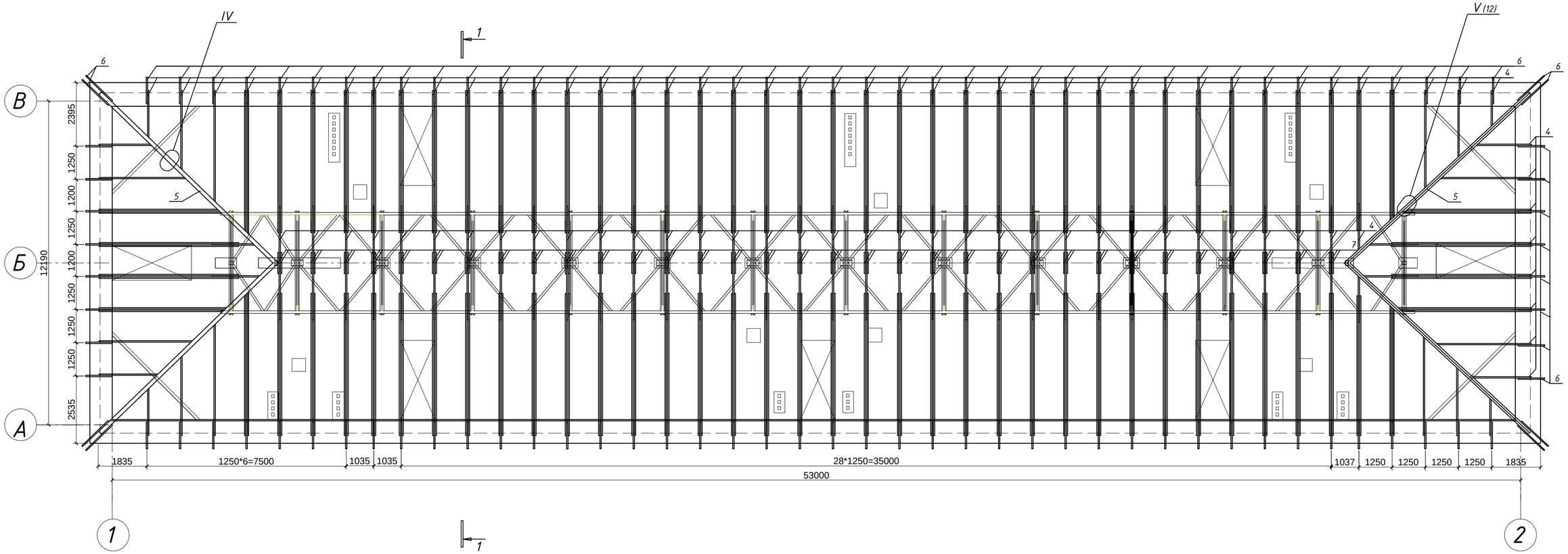

Конструкция стропильной ноги

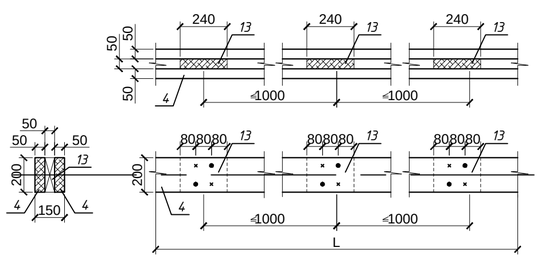

IV

М 1:20

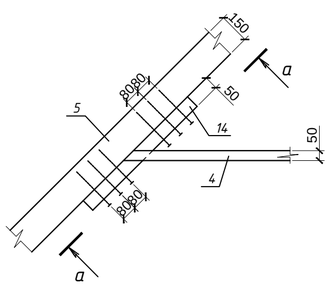

а–а

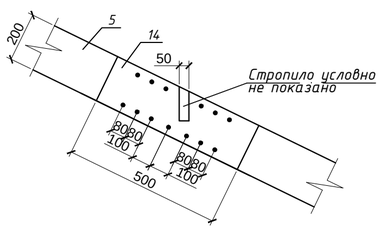

1. Спецификацию элементов крыши см. на листе 11.
2. Стропильная система разработана из пиломатериалов хвойных пород по ГОСТ 24454-80*. Качество древесины должно отвечать требованиям 2 сорта по ГОСТ 8486-86*. Влажность древесины должна быть не менее 22%.
3. Все деревянные элементы в местах соприкосновения с кирпичной кладкой и бетоном изолировать 2 слоями Бикроэласт ТПП.
4. Защиту древесины от гниения и возгорания провести путем поверхностной обработки антисептиком и антипиреном "PIREX FireBioPROF".
5. При производстве работ руководствоваться Серией 2.160-9 вып.1.5. Для скрепления конструкции должны применяться гвозди строительные по ГОСТ 4028-63*, для крепления стального профиля к обрешетке - саморез 4,8х38 с прокладкой из ЭПДМ - резины с цветной головкой.

Изм.	Кол.	Лист	№док.	Подпись	Дата
ГИП		Щеголихин Д.Е.			02.16
Н. контрол.		Щеголихин Д.Е.			02.16
Разработал		Суходолов А.С.			02.16
Проверил		Семенов А.В.			02.16

ЖКХ-2016-63-001-КД

Капитальный ремонт стропильной крыши многоквартирного жилого дома, расположенного по адресу: Оренбургская область,г. Орск, ул. Вокзальное шоссе, д. 1.

Капитальный ремонт крыши жилого здания

Стадия	Лист	Листов
Р	8	

План стропильных конструкций после капитального ремонта

АТЛАНТ

Св-во № СРО П-174-01102012 от 13.05.2014

Согласовано

Взам. инв. №

Подп. и дата

Инв. № подл.

Формат А2

ПЛАН КРОВЛИ ДО КАПИТАЛЬНОГО РЕМОНТА

М 1:100

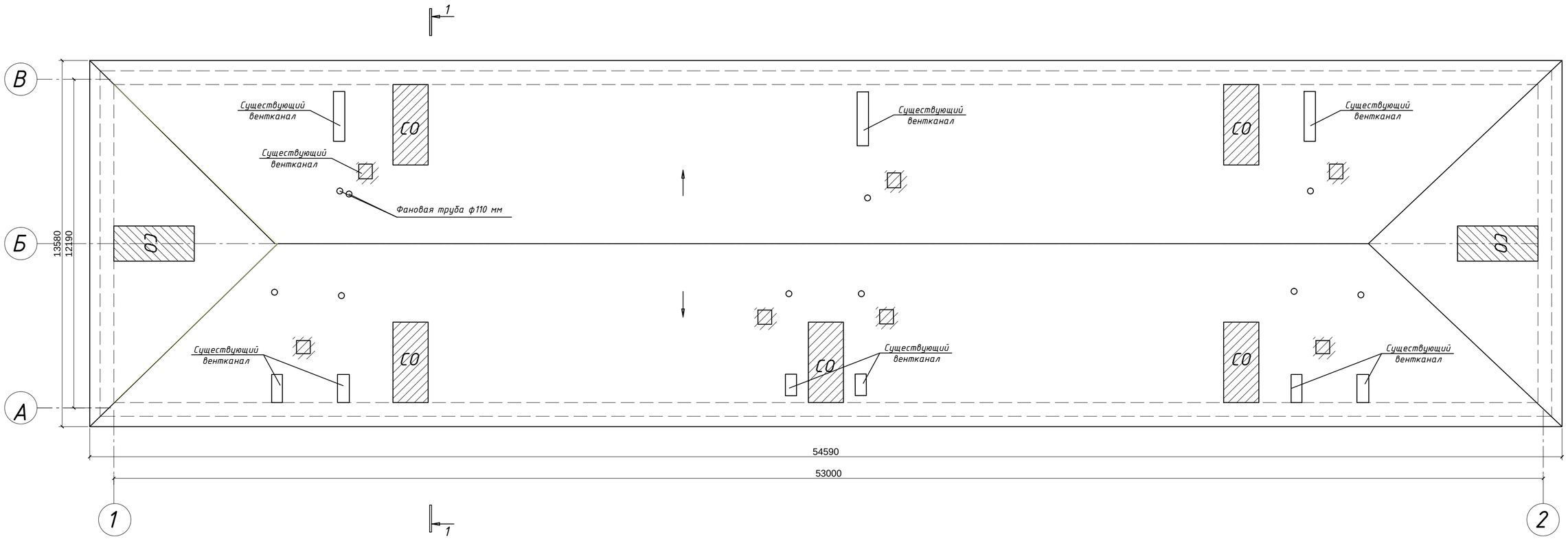

ПРИМЕЧАНИЯ:

1. Спецификация элементов ограждения и снегозадержателей см на листе 18.
2. Площадь крыши в плане: Sоб=741,33 кв.м.
3. Площадь кровли без повышающего коэффициента: Sоб=948,8 кв.м.
4. Необходимая площадь жалюзийных решеток в слуховых окнах для проветривания чердачного помещения: Sоб=1,94 кв.м.
5. Обозначения на плане крыши:
   - 365,53 кв.м.- площадь ската кровли;
   - 1.133 - коэффициент натуральной величины ската;
   - 27°50'- уклон крыши в градусах.

УСЛОВНЫЕ ОБОЗНАЧЕНИЯ

- демонтаж элементов крыши (вентиляционные каналы из кирпичной кладки, карнизная часть из кирпича, трубы водосточной системы, лотки из оцинкованной стали, слуховые окна).

Изм.	Кол.	Лист	№док.	Подпись	Дата
ГИП		Щеголихин Д.Е.			02.16
Н. контрол.		Щеголихин Д.Е.			02.16
Разработал		Суходолов А.С.			02.16
Проверил		Семенов А.В.			02.16

ЖКХ-2016-63-001-КД

Капитальный ремонт стропильной крыши многоквартирного жилого дома, расположенного по адресу: Оренбургская область,г. Орск, ул. Вокзальное шоссе, д. 1.

Капитальный ремонт крыши жилого здания

Стадия	Лист	Листов
Р	9	

План кровли до капитального ремонта

АТЛАНТ

Св-во № СРО П-174-01102012 от 13.05.2014

Согласовано

Взам. инв. №

Подп. и дата

Инв. № подл.

Формат А2

ПЛАН КРОВЛИ ПОСЛЕ КАПИТАЛЬНОГО РЕМОНТА

М 1:100

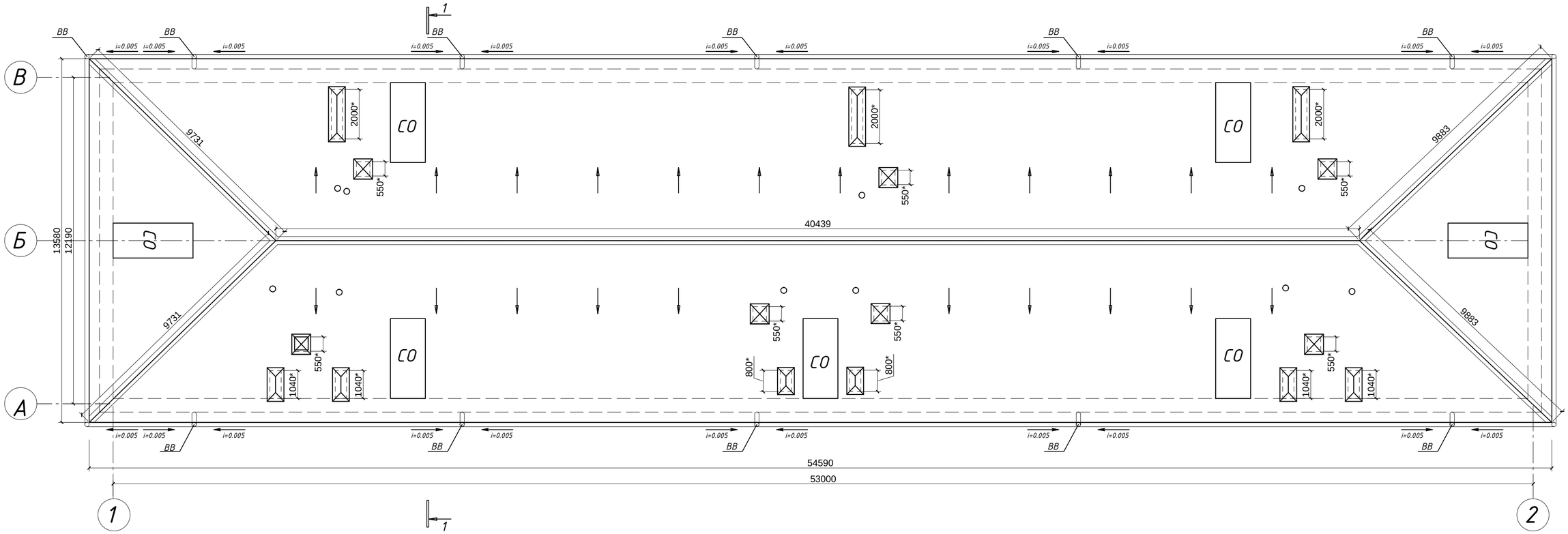

ПРИМЕЧАНИЯ:

1. Спецификация элементов ограждения и снегозадержателей см на листе 18.
2. Площадь крыши в плане: Sоб=741,33 кв.м.
3. Площадь кровли без повышающего коэффициента: Sоб=948,8 кв.м.
4. Необходимая площадь жалюзийных решеток в слуховых окнах для проветривания чердачного помещения: Sоб=1,94 кв.м.
5. Обозначения на плане крыши:
   - 365,53 кв.м.- площадь ската кровли;
   - 1.133 - коэффициент натуральной величины ската;
   - 27°50'- уклон крыши в градусах.

УСЛОВНЫЕ ОБОЗНАЧЕНИЯ:

ВВ - водоприемная воронка;
ВЖ - водосточный желоб;
КН - коньковый нащельник;
СО - слуховое окно;
ВК- вентканал;
СЗТ - снегозадержатель трубчатый;
Ог-1 - ограждение кровельное.

Согласовано

Взам. инв. №

Подп. и дата

Инв. № подл.

Изм.	Кол.	Лист	№док.	Подпись	Дата
ГИП		Щеголихин Д.Е.			02.16
Н. контрол.		Щеголихин Д.Е.			02.16
Разработал		Суходолов А.С.			02.16
Проверил		Семенов А.В.			02.16

ЖКХ-2016-63-001-КД

Капитальный ремонт стропильной крыши многоквартирного жилого дома, расположенного по адресу: Оренбургская область,г. Орск, ул. Вокзальное шоссе, д. 1.

Капитальный ремонт крыши жилого здания

Стадия	Лист	Листов
Р	10	

План кровли после капитального ремонта

АТЛАНТ

Св-во № СРО П-174-01102012 от 13.05.2014

Формат А2

РАЗРЕЗ 1-1 (до капитального ремонта)

М 1:50

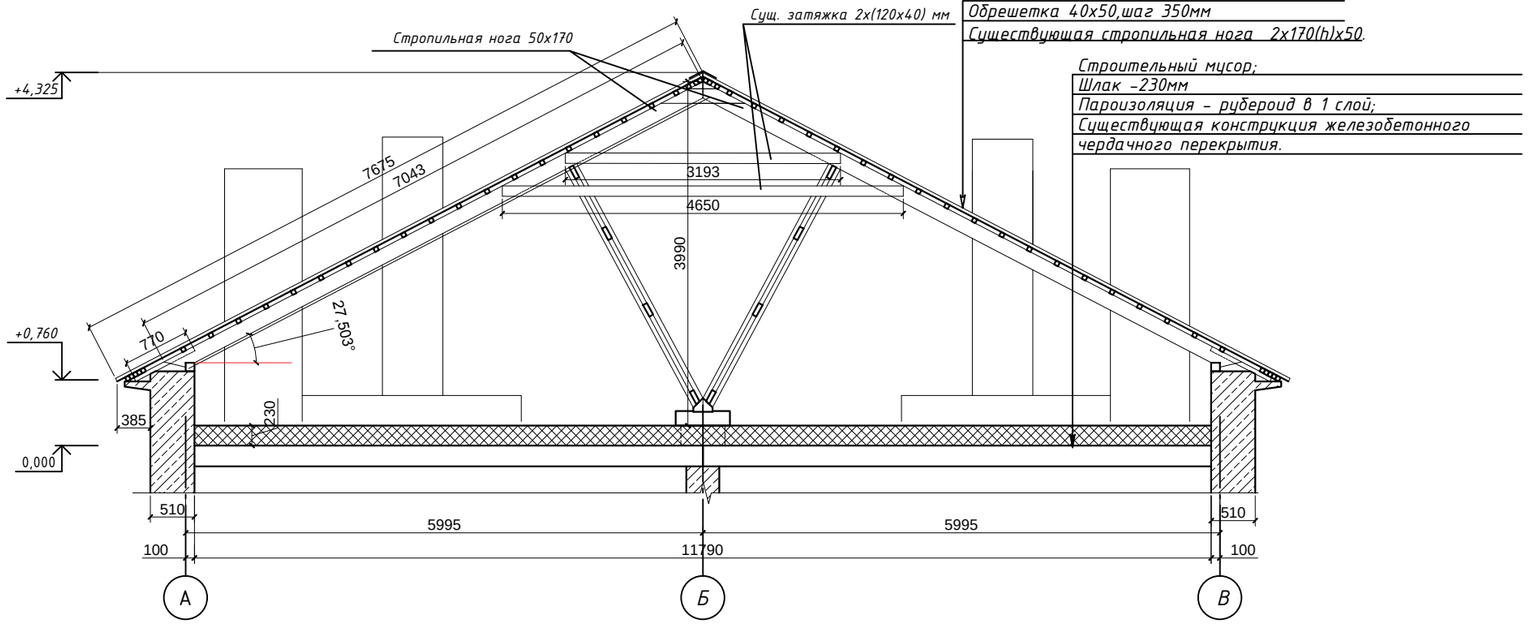

РАЗРЕЗ 1-1 (после капитального ремонта)

М 1:50

Проф. настил НС35-1000-0.6;
Обрешетка 150х32, шаг 300 мм;
Контробрешетка 150х32;
Ветро-гидрозащитная мембрана - Изоспан АМ 1 слой;
Стропильная нога 2х200х50

Ветро гидро защитная мембрана -
Изоспан АМ-1 слой;
Утеплитель минераловатная плита
РУФ БАТС Н ОПТИМА р=100кг/м3, t=200мм
Пароизоляция - Бикроэласт ТПП 1 слой;
Битумно кукерсольная мастика 1слой;
Существующие конструкции железобетонного чердачного перекрытия

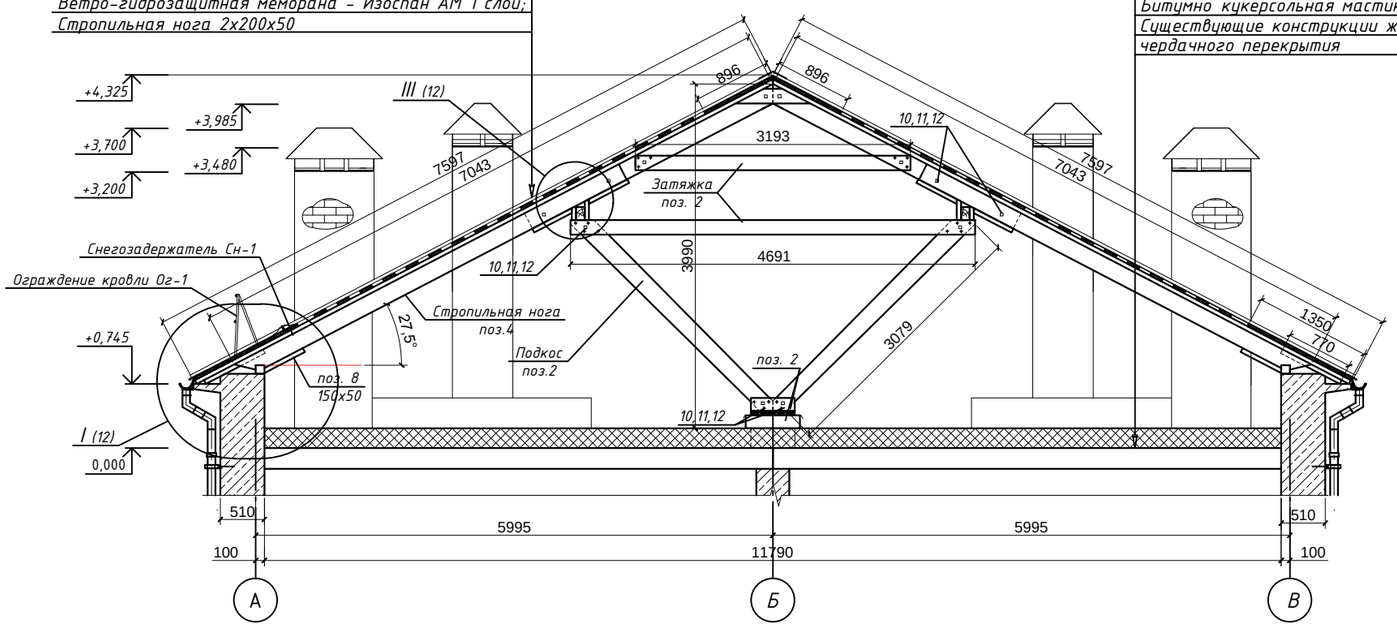

СПЕЦИФИКАЦИЯ ЭЛЕМЕНТОВ КРЫШИ

Поз.	Обозначение	Наименование	Ед. изм.	Кол-во	Прим.
1	ГОСТ 8239-89	Двутавр №12 L= 4,8 м	шт	4	199,68 / кг
2	ГОСТ 24454-80*	Подкос 2х150х50, Lоб=	мп	896,1	6,72 / м3
3	ГОСТ 24454-80*	Прогон 150х100, Lоб=	мп	90,0	1,35 / м3
4	ГОСТ 24454-80*	Стропильная нога 2х200х50, Lоб=	мп	1230,7	12,31 / м3
5	ГОСТ 24454-80*	Диагональная нога 2х200х50, Lоб=	мп	89,3	0,89 / м3
6	ГОСТ 24454-80*	Кобылка 100х50, L= 1,2 м	шт	108	0,65 / м3
7	ГОСТ 24454-80*	Доска 200х50, L= 800 мм	шт	70	0,56 / м3
8	ГОСТ 24454-80*	Доска 150х50, Lоб=	мп	308	2,31 / м3
9		Уголок KUR 100х100	шт	160	48,0 / кг
10	ГОСТ 22043-76	Шпилька М12, L=250 мм	шт	516	109,91 / кг
11	ГОСТ 5915 - 70	Гайка М12-6Н.8.8 (S18)	шт	2064	31,79 / кг
12	ГОСТ 6402 - 70	Шайба 12Т 3Х13	шт	1032	3,56 / кг
13	ГОСТ 24454-80*	Доска 200х50, L= 240 мм	шт	615	1,48 / м3
14	ГОСТ 24454-80*	Доска 200х50, Lоб=	мп	72	0,72 / м3
15	ГОСТ 24454-80*	Контробрешетка 32х150, Lоб=	мп	615,4	2,95 / м3
16	ГОСТ 24454-80*	Обрешетка с шагом 300 мм	м2	363,86	11,64 / м3
	ГОСТ 24454-80*	Обрешетка сплошная	м2	221,06	1,07 / м3
17	ГОСТ 24454-80*	Доска 50х150, L=880мм (карниз)	шт	108	0,72 / м3
18	ГОСТ 24454-80*	Доска 50х150, L=500мм (карниз)	шт	108	0,47 / м3
19	ГОСТ 24454-80*	Доска 20х150, (карниз) Sоб=	м2	109,12	2,19 / м3
20	ГОСТ Р 52246-2004	Фасонный элемент конек, стальной лист с порошковым покр. 350х350 δ=0,7 мм (5,41 кг/м2)	мп	87	164,4 / кг
21	ГОСТ Р 52246-2004	Фасонный элемент карнизной части стальной лист с порошковым покр. 70х70 δ=0,7 мм (5,41 кг/м2)	мп	136	51,64 / кг
		Материалы			
	ГОСТ 24045-94	Профлист НС35-1000-0.6	м2	948,8	
	ГОСТ Р 52246-2004	Лист плоский цветной с порошковым покрытием b=0,8 м, t=0,7мм(5,41 кг/м2) (зашивка карнизной части)	мп	136	
		Ветро- гидрозащитная мембрана Изоспан АМ - 1 слой	м2	948,80	
		Саморез 4,8х38 с прокладкой из ЭПДМ - резины и цветной головкой	шт	7590	
	ГОСТ 4028-63*	Гвозди 150х5	кг	380	
	ГОСТ 3282-74	Скрутка 2х5 мм L=2,0 м (0,15 кг/м)	шт	62	

ПРИМЕЧАНИЯ:

1. Разрезы 1-1 обозначены на листах 4-9.
2. Узлы I, II, III представлены на листе 12.
3. Стропильная система разработана из пиломатериалов хвойных пород по ГОСТ 24454-80*. Качество древесины должно отвечать требованиям 2 сорта по ГОСТ 8486-86*. Влажность древесины должна быть не менее 22%.
4. Все деревянные элементы в местах соприкосновения с кирпичной кладкой и бетоном изолировать 2 слоями Бикроэласт ТПП.
5. Защиту древесины от гниения и возгорания провести путем поверхностной обработки антисептиком и антипиреном "PIREX FireBioPROF".
6. При производстве работ руководствоваться Серией 2.160-9 вып.1.5. Для скрепления конструкции должны применяться гвозди строительные по ГОСТ 4028-63*, для крепления стального профиля к обрешетке - саморез 4,8х38 с прокладкой из ЭПДМ - резины с цветной головкой.

Согласовано

Взам. инв. №

Подп. и дата

Инв. № подл.

Изм.	Кол.	Лист	№док.	Подпись	Дата
ГИП		Щеголихин Д.Е.			02.16
Н. контрол.		Щеголихин Д.Е.			02.16
Разработал		Суходолов А.С.			02.16
Проверил		Семенов А.В.			02.16

ЖКХ-2016-63-001-КД

Капитальный ремонт стропильной крыши многоквартирного жилого дома, расположенного по адресу: Оренбургская область,г. Орск, ул. Вокзальное шоссе, д. 1.

Капитальный ремонт крыши жилого здания

Стадия	Лист	Листов
Р	11	

Разрезы 1-1 до и после капитального ремонта

АТЛАНТ

Св-во № СРО П-174-01102012 от 13.05.2014

Формат А2

I / 11

М 1:20

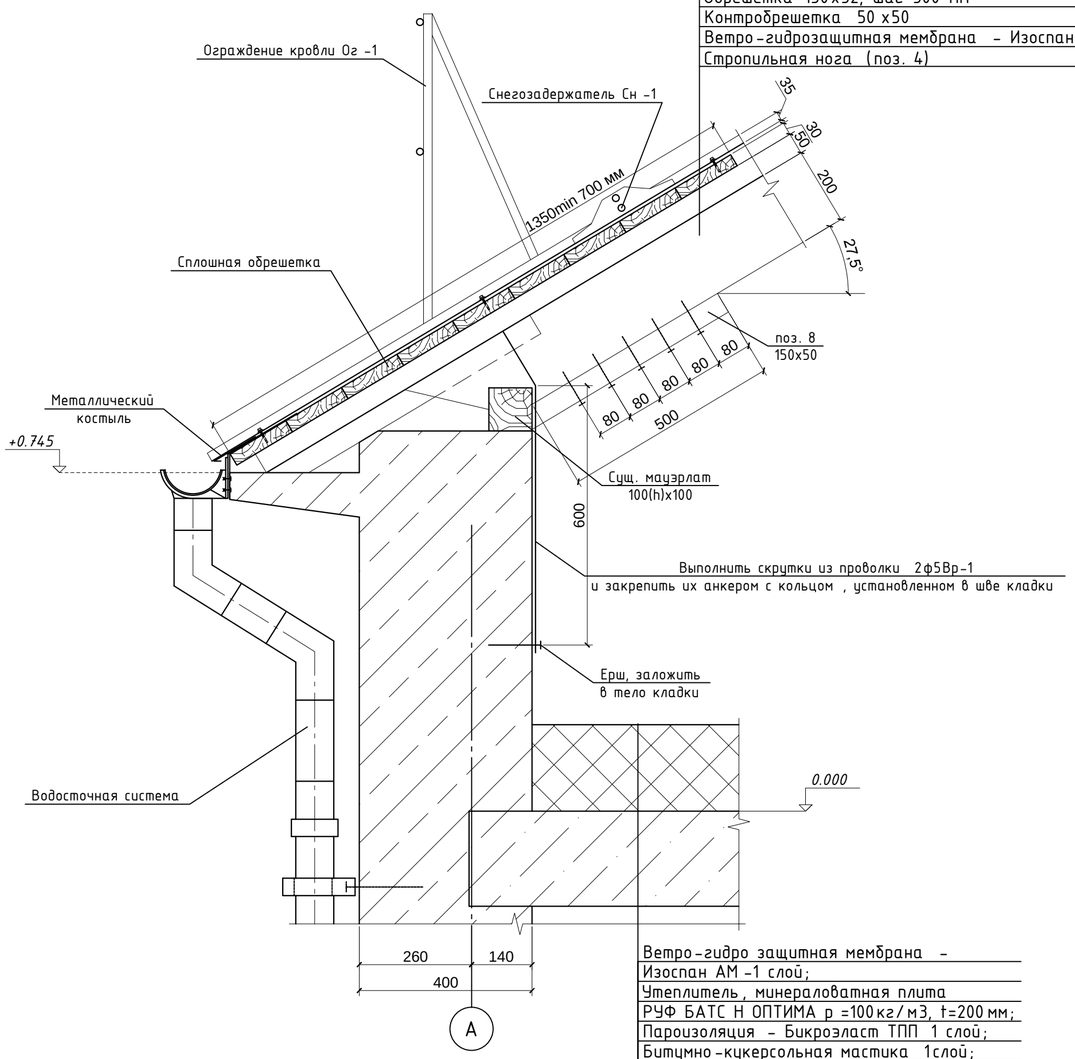

Проф. настил НС 35-1000-0.6
Обрешетка 150х32, шаг 300 мм
Контробрешетка 50 х50
Ветро-гидрозащитная мембрана - Изоспан АМ
Стропильная нога (поз. 4)

Ветро-гидро защитная мембрана -
Изоспан АМ -1 слой;
Утеплитель, минераловатная плита
РУФ БАТС Н ОПТИМА р =100кг/м3, t=200мм;
Пароизоляция - Бикроэласт ТПП 1 слой;
Битумно-кукерсольная мастика 1слой;
Существующие железобетонные
конструкции чердачного перекрытия .

II / 11

М 1:20

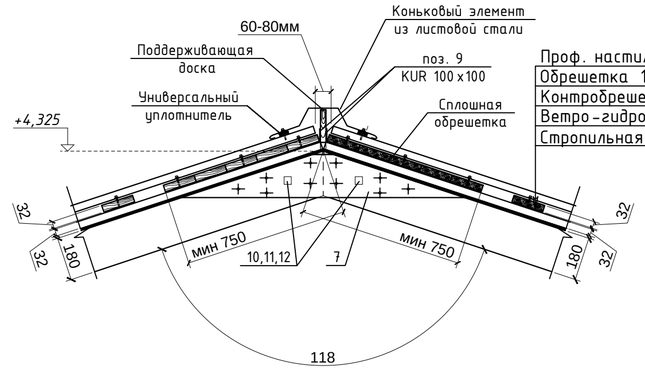

Проф. настил НС 35-1000-0.6
Обрешетка 150х32, шаг 300 мм
Контробрешетка 150х32
Ветро-гидрозащитная мембрана - Изоспан АМ 1 *слой*
Стропильная нога (поз.4)

V / 8

М 1:20

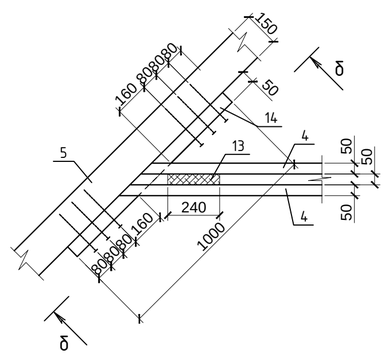

δ-δ

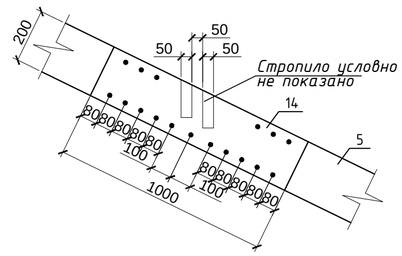

III / 11

М 1:20

Проф. настил НС 35-1000-0.6
Обрешетка 150х32, шаг 300 мм
Контробрешетка 150х32
Ветро-гидрозащитная мембрана - Изоспан АМ 1 слой
Стропильная нога 2х200х50 (поз.4)

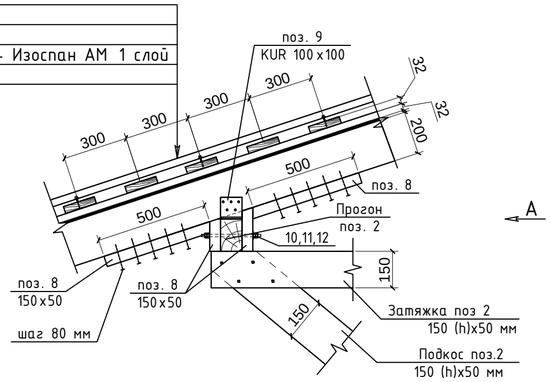

Вид А

М 1:20

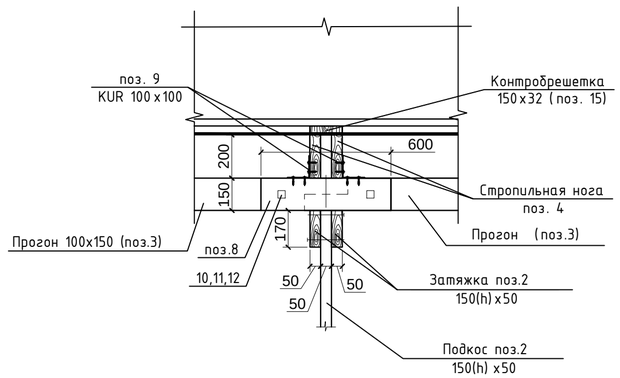

ПРИМЕЧАНИЯ:

1. *Узлы обозначены на листе 11.*
2. *Стропильная система разработана из пиломатериалов хвойных пород по ГОСТ 24454-80*. Качество древесины должно отвечать требованиям 2 сорта по ГОСТ 8486-86*. Влажность древесины должна быть не менее 22%.*
3. *Все деревянные элементы в местах соприкосновения с кирпичной кладкой и бетоном изолировать 2 слоями Бикроэласт ТПП.*
4. *Защиту древесины от гниения и возгорания провести путем поверхностной обработки антисептиком и антипиреном "PIREX FireBioPROF".*
5. *При производстве работ руководствоваться Серией 2.160-9 вып.1.5. Для скрепления конструкции должны применяться гвозди строительные по ГОСТ 4028-63*, для крепления стального профиля к обрешетке - саморез 4,8х38 с прокладкой из ЭПДМ - резины с цветной головкой.*

Изм.	Кол.	Лист	№док.	Подпись	Дата	ЖКХ-2016-63-001-КД		
						Капитальный ремонт стропильной крыши многоквартирного жилого дома, расположенного по адресу: Оренбургская область,г. Орск, ул. Вокзальное шоссе, д. 1.		
ГИП		Щеголихин Д.Е.			02.16	Капитальный ремонт крыши жилого здания	Стадия: Р	Лист: 12 / Листов:
Н. контрол.		Щеголихин Д.Е.			02.16			
Разработал		Суходолов А.С.			02.16	Узлы I, II, III. Вид А	АТЛАНТ	Св-во № СРО П-174-01102012 от 13.05.2014
Проверил		Семенов А.В.			02.16			

Согласовано

Взам. инв. №

Подп. и дата

Инв. № подл.

Формат А2

2-2

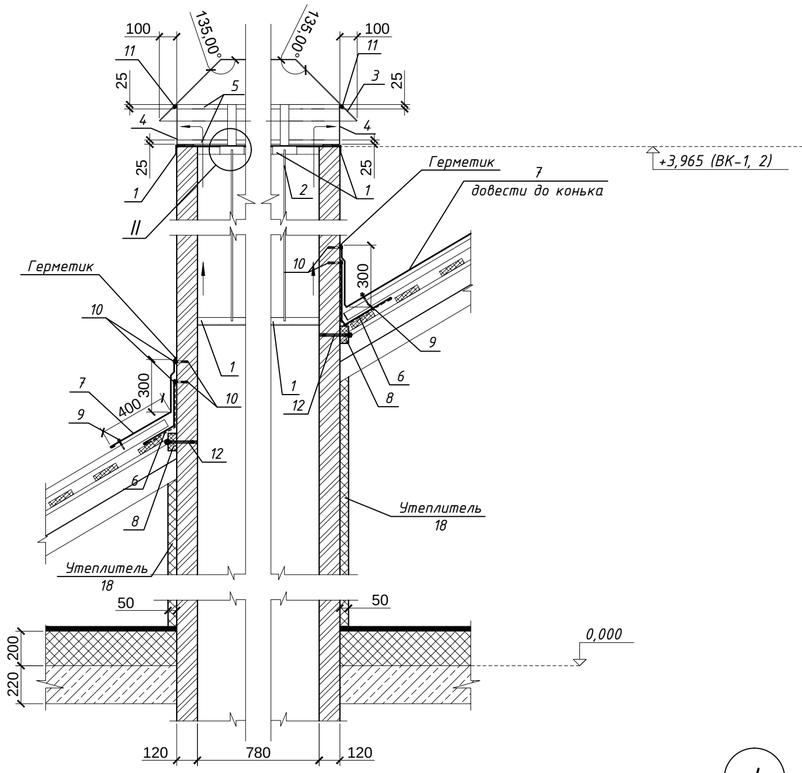

1-1

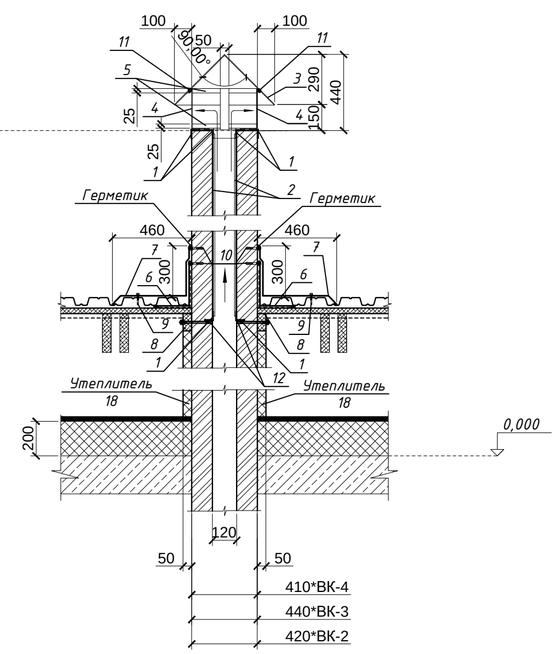

I

М 1:10

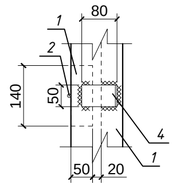

М 1:10

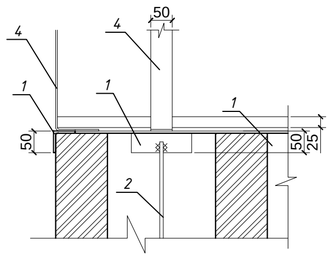

ВК-1, ВК-2

М 1:25

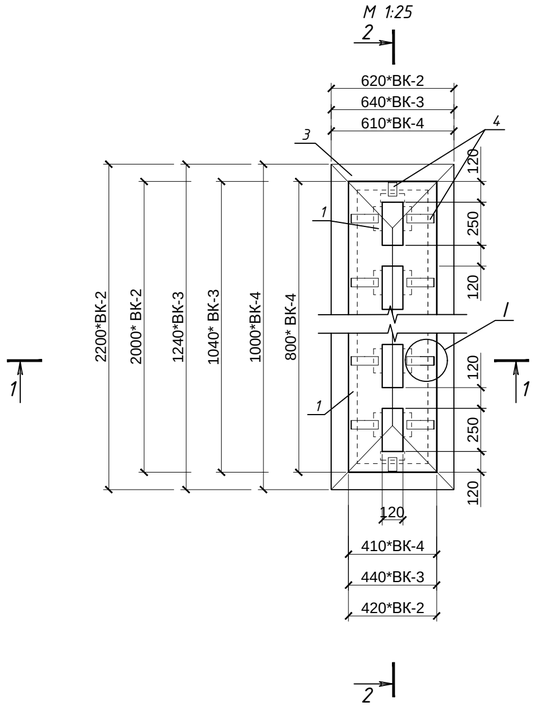

СПЕЦИФИКАЦИЯ ЭЛЕМЕНТОВ ВЕНТИЛЯЦИОННОГО КАНАЛА (НА ОДНУ ШТУКУ)

Поз.	Обозначение	Наименование	Ед. изм.	ВК-2 (6 шт.)	ВК-3 (4 шт.)	ВК-4 (2 шт.)	Прим.
1	ГОСТ 8509-93	Уголок 50х50х5 (3,77 кг/м)	м.п.	13	7,6	7,32	
2	ГОСТ 5781-82*	Ф8 А-I Lоб= м (0,395 кг/м)	м.п.	38	19	19	
3	ГОСТ 103-2006	Лист плоский крашенный с порошковым покрытием t=0,8 мм (6,2 кг/м2)	м2	7,92	5,30	5,10	
4	ГОСТ 103-2006	Полоса 50х4 L=440мм (0,69 кг/шт.)	шт.	24	12	12	
5	ГОСТ 103-2006	Полоса 25х4 Lоб= мм (0,79 кг/м.п.)	м.п.	9,64	5,92	5,64	
6	ГОСТ Р 52246-2004	Нижний фартук b=0,6м, L=м, t=0,7мм (5,7 кг/м)	м.п.	4,82	2,96	2,82	
7	ГОСТ Р 52246-2005	Верхний фартук b=0,6м, L=м, t=0,7мм (5,7 кг/м)	м.п.	4,82	2,96	2,82	
8	ГОСТ 244554-80*	Брус 50х100, Lобщ=м.п.	м.п.	4,82	2,96	2,82	
9		Саморез 4,8х38 с прокладкой из ЭПДМ резины	шт.	24	15	14	
10		Кровельный распорный анкер 4,8х38	шт.	48	30	28	
11	ГОСТ 10304	Заклепка 3х6 корпус сталь нерж./ стержень сталь нерж.	шт.	48	24	24	
12		Распорный анкер 6/50, L=100мм (крепление бруса 50х100 к вентшахте)	шт.	14	8	8	
Материалы							
13	ГОСТ 530-2007	Кирпич КОРПо 1НФ/100/2,0/75	м3	2,62	1,46	1,31	
14	ГОСТ 28013-98	Цементно-песчаный раствор М75	м3	0,57	0,32	0,28	
15	ГОСТ 23279-85	Метал. сетка 4Вр1 70х70	м2	6,17	3,79	3,61	
16	ГОСТ 28013-98	Цементно-песчаный раствор М100	м3	0,46	0,28	0,27	
17	ТУ 2313-017-76163992-2009	Окраска перхлорвениловой краской ХВ-161 (расход 200 г/м2при однократном нанесении)	м2	15,42	9,47	9,02	
18	РУФ БАТС Н ОПТИМА, р=100кг/м3	Минераловатные плиты, t=50 мм	м2	17,83	10,95	10,43	

ПРИМЕЧАНИЯ:

1. Все стальные конструкции и их элементы покрыть антикоррозионными масляными составами за 2 раза.
2. Элементы козырьков вентшахт между собой соединяются сваркой и при помощи заклепок.
3. Сварку элементов производить ручным электро-дуговым способом по ГОСТ 5264-80*, электродами Э46 (ГОСТ 9467-75*).
4. Катеты сварных швов принимать по наименьшей толщине свариваемых элементов.
5. Кладку вентканалов вести из полнотелого красного кирпича КОРПо 1НФ/100/2,0/75 на растворе М75 Вентканалы армировать в каждом 3-м ряду кладки.
6. При разработке вентиляционных каналов использованы:
   - Серия 5.905-27.08 "Дымовые и вентиляционные каналы из кирпича газифицируемых помещений";
   - Серия 5.904-51 в.1 "Зонты и дефлекторы вентиляционных систем".
7. Данный лист см. совместно с листом 10.
8. Вентиляционные трубы в пределах чердачного пространства необходимо обернуть минераловатным утеплителем толщиной 50 мм, в качестве крепления использовать тарельчатые дюбели.
9. Конструкцию вентканалов уточнить по месту. Размеры, обозначенные звездочкой (*), уточнить по месту.
10. Стропильные конструкции и конструкции чердачного перекрытия на данном листе показаны условно.

Согласовано

Взам. инв. №

Подп. и дата

Инв. № подл.

Изм.	Кол.	Лист	№док.	Подпись	Дата
ГИП		Щеголихин Д.Е.			02.16
Н. контрол.		Щеголихин Д.Е.			02.16
Разработал		Суходолов А.С.			02.16
Проверил		Семенов А.В.			02.16

ЖКХ-2016-63-001-КД

Капитальный ремонт стропильной крыши многоквартирного жилого дома, расположенного по адресу: Оренбургская область,г. Орск, ул. Вокзальное шоссе, д. 1.

Капитальный ремонт крыши жилого здания

Стадия	Лист	Листов
Р	13	

Вентиляционные каналы ВК-2, ВК-3,ВК-4.Разрезы 1-1, 2-2. Узлы I, II

АТЛАНТ

Св-во № СРО П-174-01102012 от 13.05.2014

Формат А2

СЛУХОВОЕ ОКНО СЛ-1

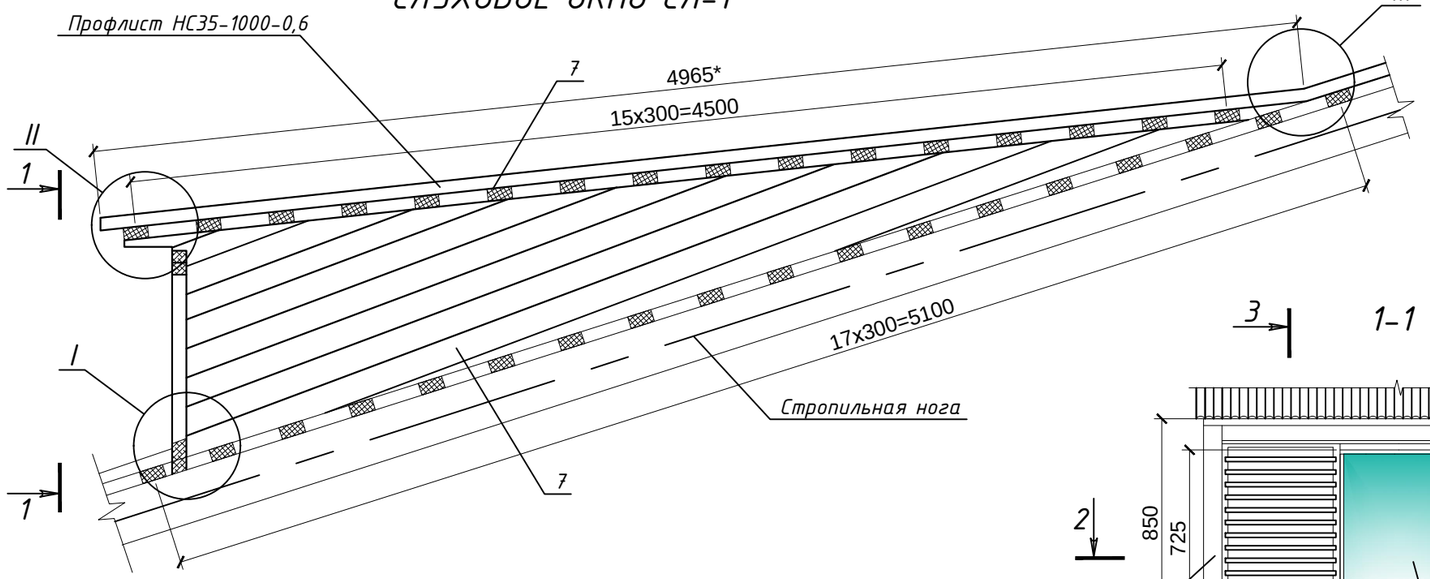

ПЛАН СТРОПИЛ СЛУХОВОГО ОКНА

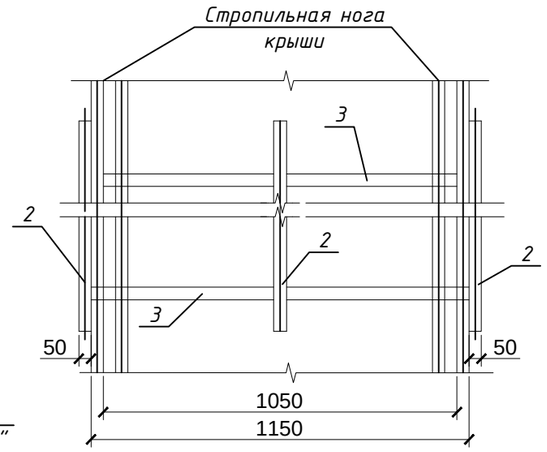

IV

1-1

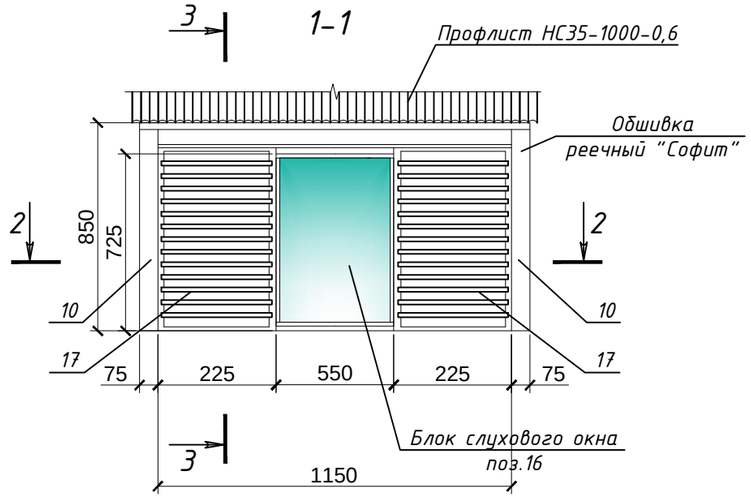

3-3

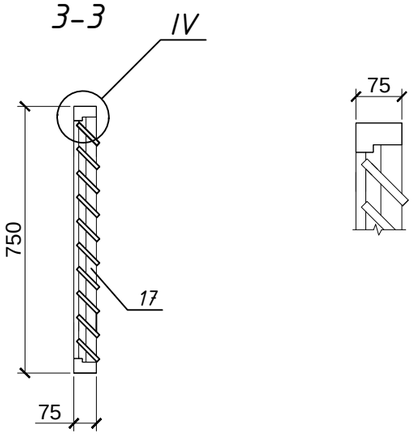

2-2

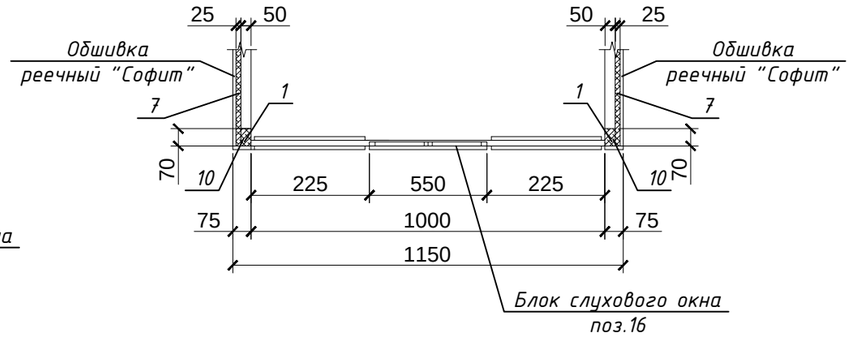

I

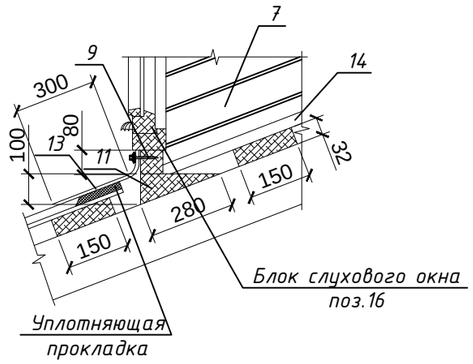

II

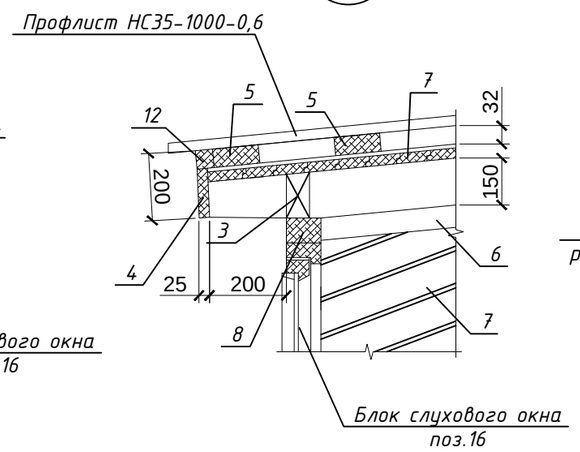

III

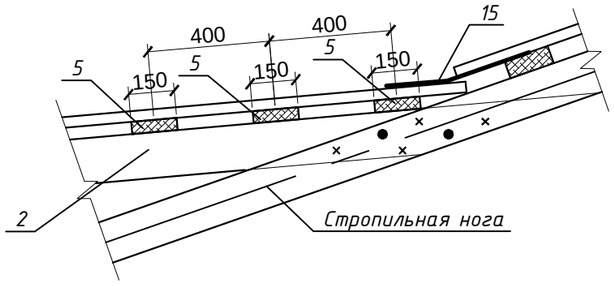

ПРИМЕЧАНИЯ:

1. Фасадную и боковые части слухового окна зашить реечным "Софитом".
2. Общее количество слуховых окон: 7 шт.
3. Данный лист см. с листом 15.

Изм.	Кол.	Лист	№док.	Подпись	Дата
ГИП		Щеголихин Д.Е.			02.16
Н. контрол.		Щеголихин Д.Е.			02.16
Разработал		Суходолов А.С.			02.16
Проверил		Семенов А.В.			02.16

ЖКХ-2016-63-001-КД

Капитальный ремонт стропильной крыши многоквартирного жилого дома, расположенного по адресу: Оренбургская область,г. Орск, ул. Вокзальное шоссе, д. 1.

Капитальный ремонт крыши жилого здания

Стадия	Лист	Листов
Р	14	

Слуховое окно Сл-1

АТЛАНТ

Св-во № СРО П-174-01102012 от 13.05.2014

Согласовано

Взам. инв. №

Подп. и дата

Инв. № подл.

Формат А3

СПЕЦИФИКАЦИЯ ЭЛЕМЕНТОВ НА ОДНО СЛУХОВОЕ ОКНО СЛ-1 (ВСЕГО 7 ШТ.)

Поз.	Обозначение	Наименование	Кол.	Масса, ед.	Приме-чание
1	ГОСТ 8486-86	Стойка 70х50 L = 1,0 м	2 / шт.	0,0035 / м3	0,007 / м3
2	ГОСТ 8486-86	Стропильная нога 150х50, L=5,32 м	3 / шт.	0,04 / м3	0,12 / м3
3	ГОСТ 8486-86	Закладка между стропилами 70х100 L=1,3 м	2 / шт.	0,0091 / м3	0,0182 / м3
4	ГОСТ 8486-86	Лобовая доска 25х130 L=1,45 м	1 / шт.	0,0047 / м3	0,0047 / м3
5	ГОСТ 8486-86	Обрешетка 100х50	23,20 / м.п.		0,116 / м3
6	ГОСТ 8486-86	Доска 50х70 L=5,0 м	2 / шт.	0,0175 / м3	0,035 / м3
7	ГОСТ 8486-86	Доски сплошного настила и боковой обшивки 25х100	12,80 / м2		0,27 / м3
8	ГОСТ 8486-86	Ригель верхний 50х80 L=1,3 м	2 / шт.	0,0052 / м3	0,0104 / м3
9	ГОСТ 8486-86	Ригель нижний 50х80 L=1,3 м	2 / шт.	0,0052 / м3	0,0104 / м3
10	ГОСТ 8486-86	Доска 25х75 L = 0,85 м	2 / шт.	0,0016 / м3	0,0032 / м3
11	ГОСТ 8486-86	Бобышка L = 0,15 м	2 / шт.	0,004 / м3	0,008 / м3
12	ГОСТ 8486-86	Брусок 50х50, L = 1,45 м	2 / шт.	0,0036 / м3	0,0072 / м3
13	ГОСТ Р 52246-2004	Нащельник пристенный, b=0,38 м L=1,95 м, t=0,7 мм (5,7 кг/м2)	0,74 / м2		4,22 / кг
14	ГОСТ Р 52246-2004	Нащельник пристенный, b=0,6 м L=11,0 м, t=0,7 мм (5,7 кг/м2)	6,60 / м2		37,62 / кг
15	ГОСТ Р 52246-2004	Нащельник b=0,6 м L=1,45 м, t=0,7 мм (5,7 кг/м2)	0,87 / м2		4,96 / кг
16	ГОСТ 8486-86	Оконный блок ПВХ 725х550	1 / шт.		
17	ГОСТ 8486-86	Решетка деревянная 750х425	2 / шт.		
	ГОСТ 24045-94	Профлист Н44-750-0,6	7,20 / м2		
	ГОСТ 4028-63	Гвозди ФЗ L=80 мм (0,0043 кг/шт.)	3,8 / кг.		
	ГОСТ 10618-80	Саморезы кровельные 4.8х38	180 / шт.		
		Реечный "Софит"	6,08 / кв.м.		

Согласовано

Взам. инв. №

Подп. и дата

Инв. № подл.

Изм.	Кол.	Лист	№док.	Подпись	Дата
ГИП		Щеголихин Д.Е.			02.16
Н. контрол.		Щеголихин Д.Е.			02.16
Разработал		Суходолов А.С.			02.16
Проверил		Семенов А.В.			02.16

ЖКХ-2016-63-001-КД

Капитальный ремонт стропильной крыши многоквартирного жилого дома, расположенного по адресу: Оренбургская область,г. Орск, ул. Вокзальное шоссе, д. 1.

Капитальный ремонт крыши жилого здания

Стадия	Лист	Листов
Р	15	

Спецификация элементов слухового окна Сл-1

АТЛАНТ

Св-во № СРО П-174-01102012 от 13.05.2014

Узел крепления водосточной трубы

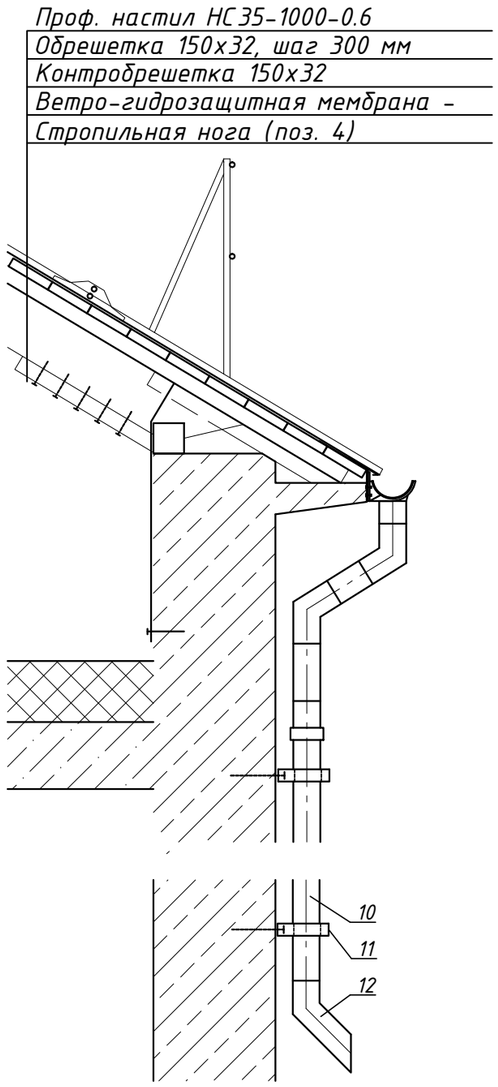

А

Узел крепления водоприемного лотка

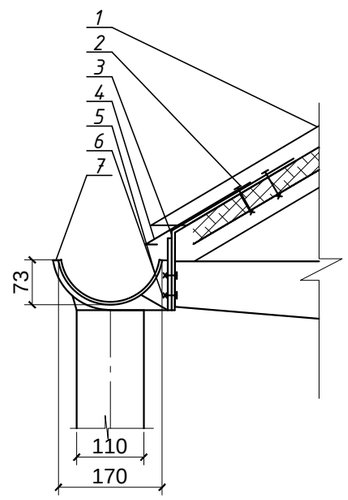

УЗЕЛ СОЕДИНЕНИЯ ТРУБЫ С МУФТОЙ

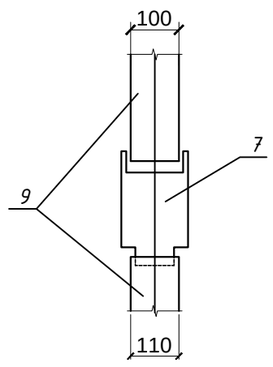

Обозначения для узла крепления водосточной системы стропильной крыши:

1. Профлист
2. Болт М6 L=80 мм
3. Костыль, полоса -4х50, L=300 мм
4. Карнизная платка
5. Желоб D125
6. Болт М6 L=20 мм
7. Держатель желоба D125х320
8. Муфта D100
9. Колено D100
10. Труба D100
11. Держатель трубы
12. Слив S266
13. Дюбель-гвоздь
14. Стартовый профиль ПН-6 100х40х0,5

КРЫШИ ЗДАНИЯ

Поз.	Обозначение	Наименование	Кол.	Масса, ед., кг	Приме-чание
	ПРЕСТИЖ	Желоб водосточный D125х3000	44 шт.		
	ПРЕСТИЖ	Соединитель желоба D125	44 шт.		
	ПРЕСТИЖ	Угол желоба наружный D125	14 шт.		
	ПРЕСТИЖ	Угол желоба внутренний D125	4 шт.		
	ПРЕСТИЖ	Воронка выпускная D125/100	0 шт.		
	ПРЕСТИЖ	Труба водостока D100х3000	45 шт.		
	ПРЕСТИЖ	Колено трубы D100	28 шт.		
	ПРЕСТИЖ	Колено сливное D100	14 шт.		
	ПРЕСТИЖ	Труба соединительная 100х1000	45 шт.		
	ПРЕСТИЖ	Держатель желоба D125х320	280 шт.		
	ПРЕСТИЖ	Держатель трубы на кирпич с дюбель-шурупом	89 шт.		
	ГОСТ 103-2006	Костыль, полоса 4х50 L=300 мм	280 шт.	0,71 кг.	199,00 кг.
	ГОСТ Р 52246-2004	Карнизная планка, лист крашенный 220 мм, L=360 мм, толщ. 0,7 мм	132,80 м.п.	29,,22 м2	166,53 кг.
	ГОСТ 7798-80	Болт М6-6gх80.88 (S10)	559 шт.	0,02 кг.	11,00 кг.
	ГОСТ 7798-80	Болт М6-6gх20.88 (S10)	559 шт.	0,007 кг.	3,91 кг.
	ГОСТ 5915 - 70	Гайка М6-6Н.8.8 (S10)	1118 шт.	0,003 кг.	3,36 кг.
	ГОСТ 6402 - 70	Шайба 6Т 3Х13	559 шт.	0,001 кг.	0,56 кг.

ПРИМЕЧАНИЯ:

1. Конструкции стен и чердачного перекрытия показаны условно.

Изм.	Кол.	Лист	№док.	Подпись	Дата
ГИП		Щеголихин Д.Е.			02.16
Н. контрол.		Щеголихин Д.Е.			02.16
Разработал		Суходолов А.С.			02.16
Проверил		Семенов А.В.			02.16

ЖКХ-2016-63-001-КД

Капитальный ремонт стропильной крыши многоквартирного жилого дома, расположенного по адресу: Оренбургская область,г. Орск, ул. Вокзальное шоссе, д. 1.

Капитальный ремонт крыши жилого здания

Стадия	Лист	Листов
Р	16	

Водосточная система "ПРЕСТИЖ"

АТЛАНТ

СВ-во № СРО П-174-01102012 от 13.05.2014

Согласовано

Взам. инв. №

Подп. и дата

Инв. № подл.

УЗЕЛ СОПРЯЖЕНИЯ ФАНОВОЙ ТРУБЫ С КРОВЛЕЙ

М 1:20

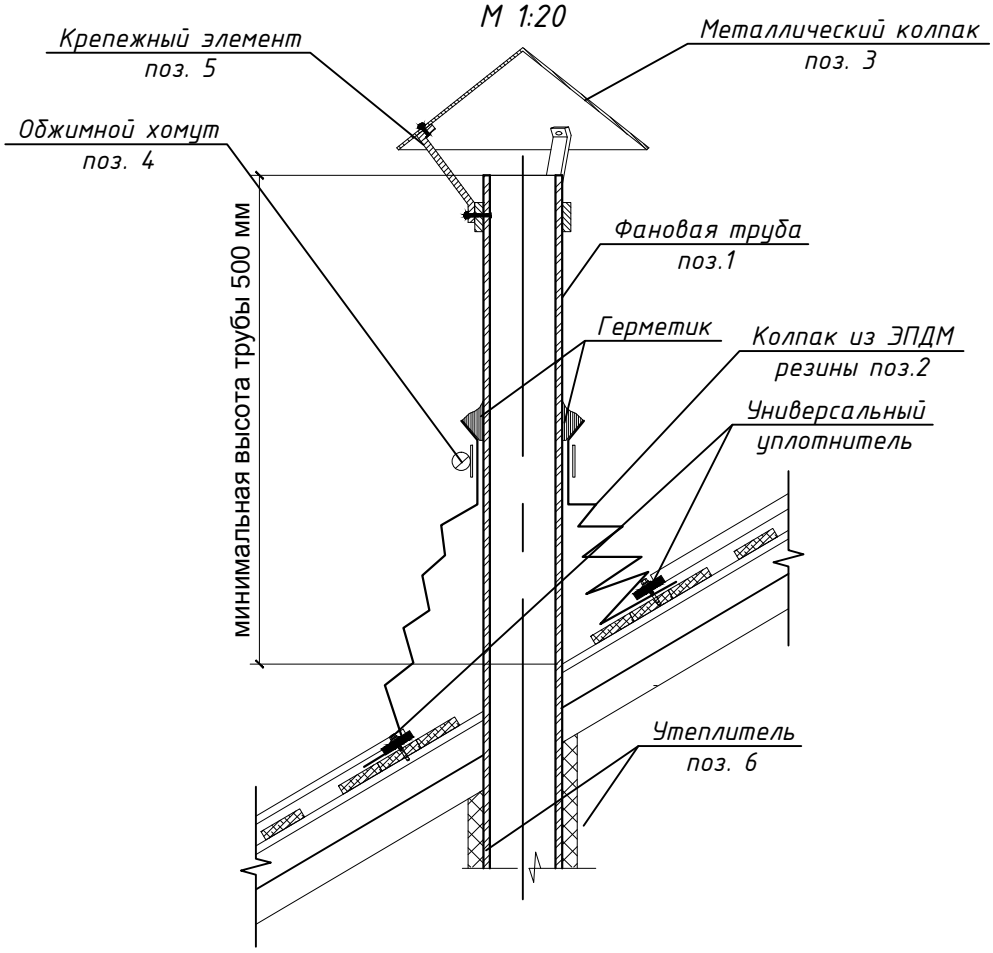

СПЕЦИФИКАЦИЯ ЭЛЕМЕНТОВ ОДНОЙ ФАНОВОЙ ТРУБЫ (всего 10 шт.)

Поз.	Обозначение	Наименование	Ед. изм.	Кол-во	Масса, ед.	Прим.
1		ТК110-ПНД ГОСТ 226892-89	м.п.	3,50		
2		Колпак из ЭПДМ резины	шт.	1		
3	ГОСТ Р 52246-2004	Колпак из оцинкованной стали, t=0,6мм	м2	0,15		
4	ГОСТ Р 52246-2005	Обжимной хомут из оцинкованной стали, t=0,6мм	шт.	1		
5	ГОСТ Р 52246-2006	Крепежный элементн из оцинкованной стали, t=0,6мм	шт.	2		
6	LAMELLA MAT ROCKWOOL, p=65 кг/м3	Минераловатные плиты, t=50 мм	м2	1,21		

Согласовано

Взам. инв. №

Подп. и дата

Инв. № подл.

Изм.	Кол.	Лист	№док.	Подпись	Дата
ГИП		Щеголихин Д.Е.			02.16
Н. контрол.		Щеголихин Д.Е.			02.16
Разработал		Суходолов А.С.			02.16
Проверил		Семенов А.В.			02.16

ЖКХ-2016-63-001-КД

Капитальный ремонт стропильной крыши многоквартирного жилого дома, расположенного по адресу:Оренбургская область, г. Орск, ул. Вокзальное шоссе, д. 1.

Капитальный ремонт крыши жилого здания

Стадия	Лист	Листов
Р	17	

Узел сопряжения фановой трубы с кровлей

АТЛАНТ

Св-во № СРО П-174-01102012 от 13.05.2014

Формат А4

СЕКЦИЯ ОГРАЖДЕНИЯ КРОВЛИ

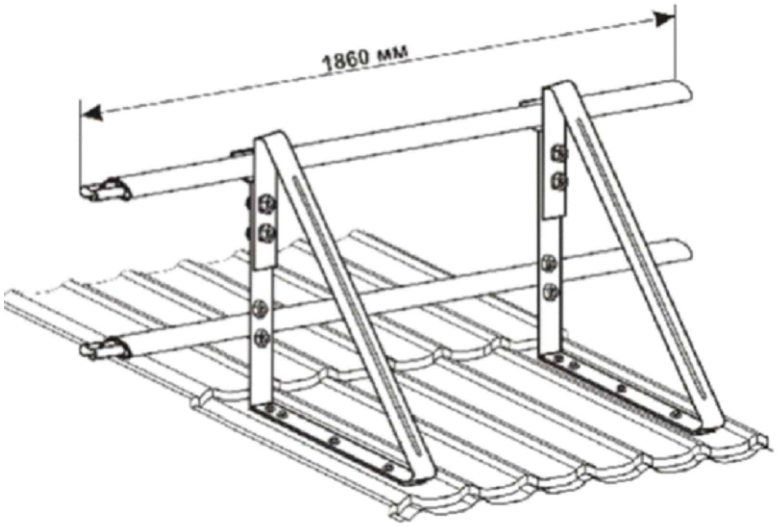

СЕКЦИЯ СНЕГОЗАДЕРЖАТЕЛЯ

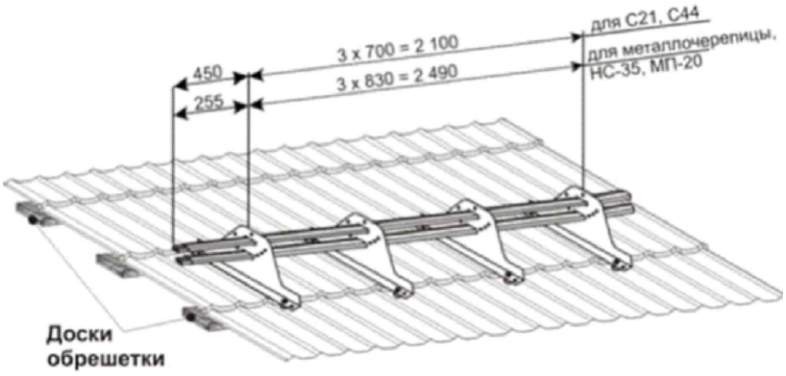

СПЕЦИФИКАЦИЯ ЭЛЕМЕНТОВ ОГРАЖДЕНИЙ И СНЕГОЗАДЕРЖАТЕЛЕЙ

Поз.	Обозначение	Наименование	Ед. изм.	Кол-во	Масса, ед.	Прим.
	МеталлоПрофиль	Ограждение ОК-h600x1860	шт.	71		
	МеталлоПрофиль	Снегозадержатель СЗТ-h150x3000	шт.	43		

ПРИМЕЧАНИЯ:

1. Снегозадержатели должны быть установлены выше карнизного свеса. Установка кронштейнов производится строго в низ волны профиля.
2. Ограждения должны быть установлены выше карнизного свеса. В местах установки ограждений обязательно сплошная обрешетка.

Согласовано

Взам. инв. №

Подп. и дата

Инв. № подл.

Изм.	Кол.	Лист	№док.	Подпись	Дата
ГИП		Щеголихин Д.Е.			02.16
Н. контрол.		Щеголихин Д.Е.			02.16
Разработал		Суходолов А.С.			02.16
Проверил		Семенов А.В.			02.16

ЖКХ-2016-63-001-КД

Капитальный ремонт стропильной крыши многоквартирного жилого дома, расположенного по адресу:Оренбургская область, г. Орск, ул. Вокзальное шоссе, д. 1.

Капитальный ремонт крыши жилого здания

Стадия	Лист	Листов
Р	18	

Секция ограждения кровли. Секция снегозадержателя

АТЛАНТ

Св-во № СРО П-174-01102012 от 13.05.2014

Формат А4

ВК-1 (7 шт.)

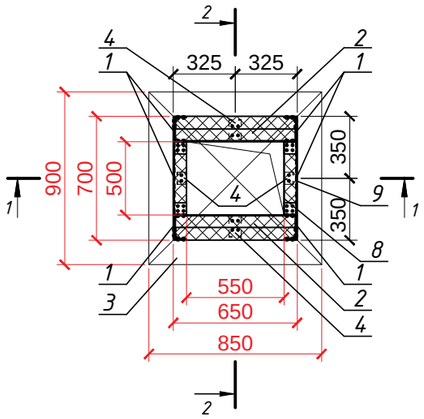

1-1

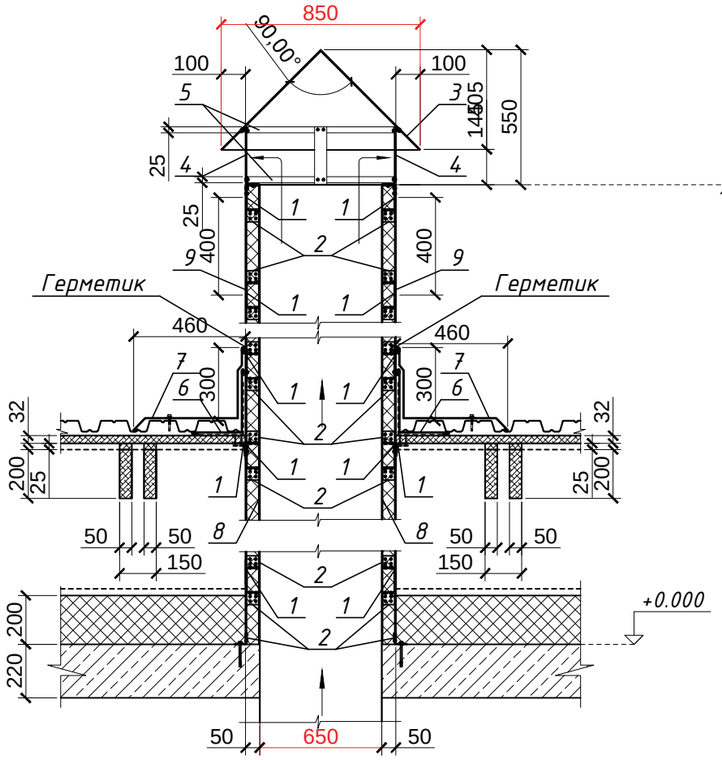

2-2

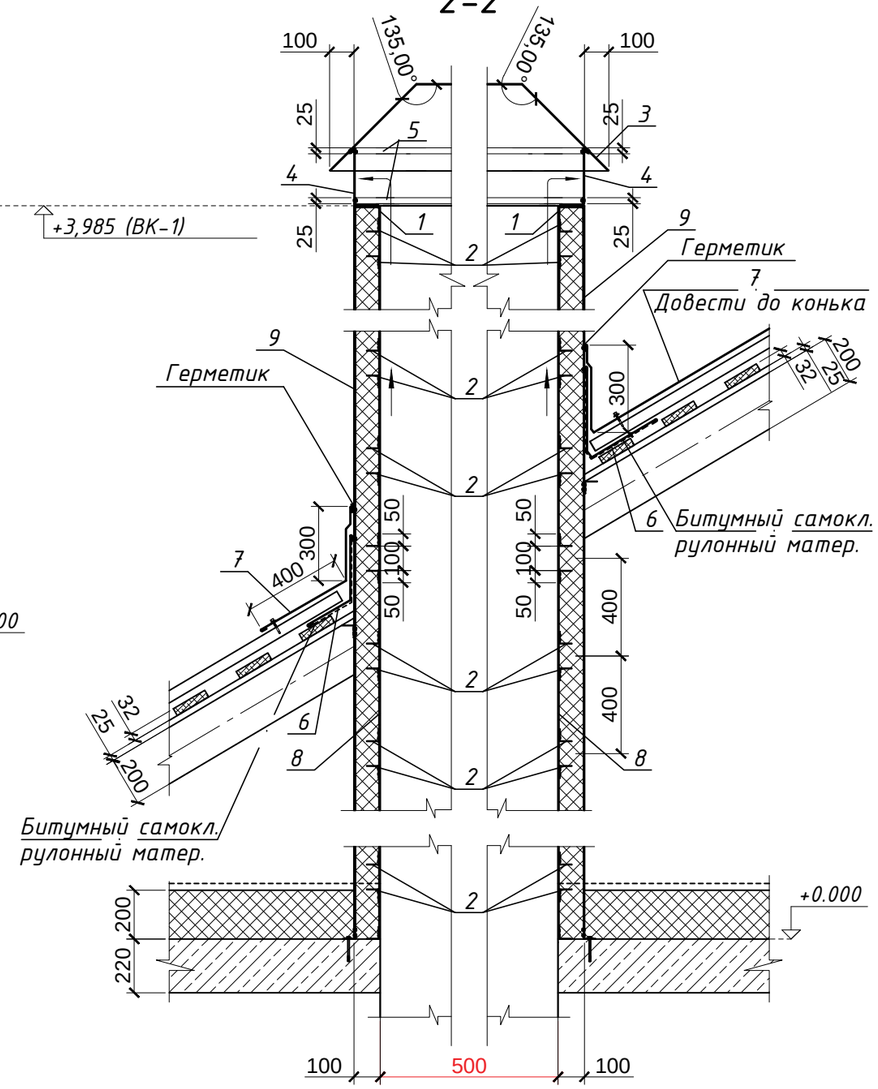

Элементы подконструкции ЛСТК

Поз.1

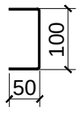

Поз.2

ПРИМЕЧАНИЯ:

1. Подконструкция для вентиляционных каналов ВК-3 выполнена из оцинкованных легких стальных тонкостенных конструкций (ЛСТК).
2. Внутренняя часть вентиляционных каналов выполняется из оцинкованного плоского листа; наружная - из крашенного плоского листа.
3. В местах прохождения вентиляционных коробов через крышу, короба дополнительно крепить к деревянным конструкциям крыши.

Изм.	Кол.	Лист	№док.	Подпись	Дата
ГИП		Щеголихин Д.Е.			02.16
Н. контрол.		Щеголихин Д.Е.			02.16
Разработал		Суходолов А.С.			02.16
Проверил		Семенов А.В.			02.16

ЖКХ-2016-63-001-КД

Капитальный ремонт стропильной крыши многоквартирного жилого дома, расположенного по адресу:Оренбургская область, г. Орск, ул. Вокзальное шоссе, д. 1.

Капитальный ремонт крыши жилого здания

Стадия	Лист	Листов
Р	19	

Вентиляционный канал ВК-1

АТЛАНТ

СВ-во № СРО П-174-01102012 от 13.05.2014

Согласовано

Взам. инв. №

Подп. и дата

Инв. № подл.

Формат А3

СПЕЦИФИКАЦИЯ ЭЛЕМЕНТОВ ВЕНТ.КАНАЛ ВК-3 (НА ОДИН ВЕНТ.КАНАЛ)

	Обозначение	Наименование	Кол.	Масса, ед., кг	Приме-чание
		Вент.канал	7 шт.		
1	ТУ 1121-001-20877805-2013	ЛСТК ТПП 100/50/2	38,96 м.п.	3,15 кг.	123 кг.
2	ТУ 1121-001-20877805-2013	ЛСТК Уголок 50/2	8,59 м.п	1,58 кг.	13,56 кг.
3	ГОСТ Р 52246-2004	Лист пор. покрытие t=0.7 мм	2,04 м2	5,70 кг.	11,65 кг.
4	ГОСТ Р 52246-2004	Полоса пор. покр. 50х1,5 L=365 мм	6 шт.	0,21 кг.	1,26 кг.
5	ГОСТ Р 52246-2004	Полоса пор. покр. 25х0.7 Lоб= мм	4,20 м.п.	0,14 кг.	0,59 кг.
6	ГОСТ Р 52246-2004	Нижний фартук, b=0,6 м L= м, t=0,7 мм (5,7 кг/м2)	4,50 м.п.	2,7 м2	15,39 кг
7	ГОСТ Р 52246-2004	Верхний фартук, b=0,7 м L= м, t=0,7 мм (5,7 кг/м2)	7,50 м.п.	5,25 м2	29,93 кг
8	ГОСТ Р 52246-2004	Лист оцинк. t=0,7 мм (5,7 кг/м2) внутренняя часть вентшахты	5,98 м2		34,07 кг
9	ГОСТ Р 52246-2004	Лист крашен. t=0,7 мм (5,7 кг/м2) наружняя часть вентшахты	8,0 м2		47,70 кг
10		Саморез 4,8х28 с прокладкой из ЭПДМ - резины и цветной головкой	47,50 шт.		
	ГОСТ 10304	Заклепка 5х10 К14 корпус сталь нерж./ стержень сталь нерж.	1036 шт.		
		Материалы			
		Битумный самоклеющийся рулонный материал	2,70 м2		
		Минплита - 50 мм, р=125 кг/м3	0,21 м3		
		Минплита - 100 мм, р=125 кг/м3	0,40 м3		

Согласовано

Взам. инв. №

Подп. и дата

Инв. № подл.

Изм.	Кол.	Лист	№док.	Подпись	Дата
ГИП		Щеголихин Д.Е.			02.16
Н. контрол.		Щеголихин Д.Е.			02.16
Разработал		Суходолов А.С.			02.16
Проверил		Семенов А.В.			02.16

ЖКХ-2016-63-001-КД

Капитальный ремонт стропильной крыши многоквартирного жилого дома, расположенного по адресу:Оренбургская область, г. Орск, ул. Вокзальное шоссе, д. 1.

Капитальный ремонт крыши жилого здания

Стадия	Лист	Листов
Р	20	

Спецификация элементов вентиляционных каналов ВК-3

АТЛАНТ

Св-во № СРО П-174-01102012 от 13.05.2014

Формат А4