ВЕДОМОСТЬ РАБОЧИХ ЧЕРТЕЖЕЙ ОСНОВНОГО КОМПЛЕКТА ЭОМ

Лист	Наименование	Примечание
1	Общие данные	
2	Однолинейная схема питающей сети	
3	Схема электрических стояков	
4	План электросетей подвала	
5	План электросетей 1 этажа	
6	План электросетей типового этажа	

ВЕДОМОСТЬ ССЫЛОЧНЫХ И ПРИЛАГАЕМЫХ ДОКУМЕНТОВ

Обозначение	Наименование	Примечание
	Ссылочные документы	
ПУЭ-7	Правила устройства электроустановок	
5.407-83	Установка выключателей и штепсельных розеток	
СНиП 3.05.06-85	Электротехнические устройства	
СП 31-110-2003	Проектирование и монтаж электроустановок	
	жилых и общественных зданий	
5.407-150	Прокладка проводов и кабелей в стальных трубах	
	Прилагаемые документы	
-ЭОМ.С	Спецификация оборудования, изделий	на 2 листах
	и материалов	

Раздел проекта выполнен на основании архитектурно-строительных решений, задания на проектирование, а так же действующей нормативной документации.

Расчетная мощность и расчетный ток электропотребителей: Pр=105,03кВт; Iр=187,9А.

На вводе в подвале установлено вводное устройство ВРУ с рубильником ВР32-35 250А, автоматическим выключателем ВА57-35 250А и трансформаторами тока 250/5А для подключения счетчика, установленного отдельно в щите ОЩБУ на втором этаже в третьем подъезде. Вводной кабель на участке от ввода в здание до вводного устройства покрыть огнезащитным составом "Феникс СЕ".

Для распределения электроэнергии по квартирам на каждом этаже размещаются этажные щитки, в которых монтируются счетчики квартирного учета, автоматический выключатель на вводе. Групповые автоматические выключатели предусматриваются отдельно исходя из существующих схем электроснабжения каждой квартиры и оплачиваются отдельно жильцами.

Сети освещения общедомовых помещений запитываются со щита ШСН и прокладываются скрыто. под слоем штукатурки в гофрированной ПВХ трубе. Управление освещением осуществляется датчиками движения и освещенности встроенных в каждый светильник. Управление светильниками освещения площадок перед подъездами осуществляется фотоблоком прямого включения, установленным в подвале, с выносным фотодатчиком. Фотодатчик установить по месту, в месте где не попадает свет от проезжающих машин, во избежание ложных срабатываний.

Всю проводку (кроме проводки питания противопожарных систем) выполнить кабелем с медными жилами с изоляцией и оболочкой из поливинилхлоридных композиций, не поддерживающих горение, с низким дымо- и газовыделением типа ВВГнг(А)-LS-0,66.

Групповые сети прокладываются скрыто по стенам в штрабе под штукатуркой, в замоноличенных ПВХ трубах, открыто в ПВХ гофре (по подвалу). Распределительные сети прокладываются скрыто в строительных штрабах в ПВХ трубе, открыто в ПВХ гофре (по подвалу). Все сети выполняются трех и пяти проводными.

Проектом предусмотрены следующие меры электробезопасности:

1 Заземление всех металлических нетоковедущих частей, которые могут оказаться под напряжением в следствии пробоя изоляции путем металлического соединения с нулевым защитным проводником.

В качестве наружного контура заземления выбрано комбинированое ЗУ, состоящее из горизонтальных и вертикальных электродов. Горизонтальные электроды выполнены из полосовой оцинкованной стали 50х5 длиной 2.5м, вертикальные - из угловой оцинкованной стали 50х50х5 длиной 3м. Заземляющее устройство соединить с ГЗШ здания (РЕ-шина ВРУ) кабелем ВВГнг(А)-LS 1х25.

2 Выполнение на вводе в здание основной системы уравнивания потенциалов путем объединения металлических конструкций здания, устройства заземления и металлических трубопроводов входящих в здание с основной ГЗШ (РЕ-шиной ВРУ).

Все применяемое оборудование и материалы должны соответствовать требованиям пожарной безопасности и иметь сертификаты соответствия.

Все электромонтажные работы выполнять в строгом соблюдении действующих норм и правил.

Проектная документация разработана в соответствии с заданием на проектирование, требованиями Технического регламента о безопасности зданий и сооружений N384-ФЗ, национальных стандартов и сводов правил.

Главный инженер проекта

Изм.	Кол.	Лист	№ док.	Подпись	Дата
Директор					
ГИП					
Разработал		Дурнев			

Капитальный ремонт внутридомовой инженерной системы электроснабжения многоквартирного жилого дома, расположенного по адресу: г. Оренбург, ул. Восточная, д. 19.

Стадия	Лист	Листов
П	1	6

Однолинейная схема питающей сети

ООО "Акцент"

ВЗАМ. ИНВ. N

ПОДПИСЬ И ДАТА

ИНВ. N ПОДЛ.

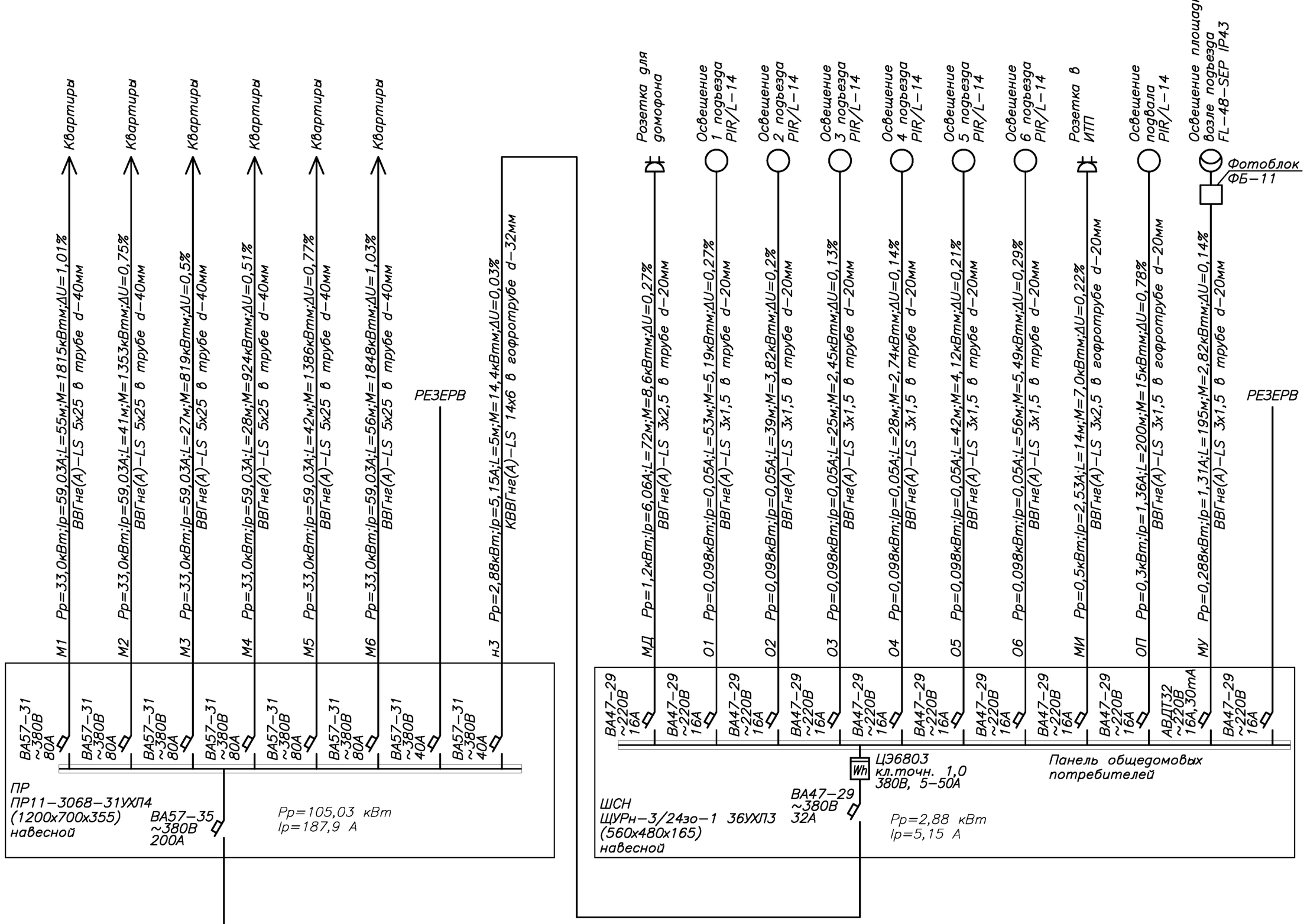

Изм.	Кол.	Лист	№ док.	Подпись	Дата
Директор					
ГИП					
Разработал	Дурнев				

Капитальный ремонт внутридомовой инженерной системы электроснабжения многоквартирного жилого дома, расположенного по адресу: г. Оренбург, ул. Восточная, д. 19.

Стадия	Лист	Листов
Р	2	

Однолинейная схема питающей сети

ООО "Акцент"

Взам. инв. №

Подп. и дата

Инв. № подл.

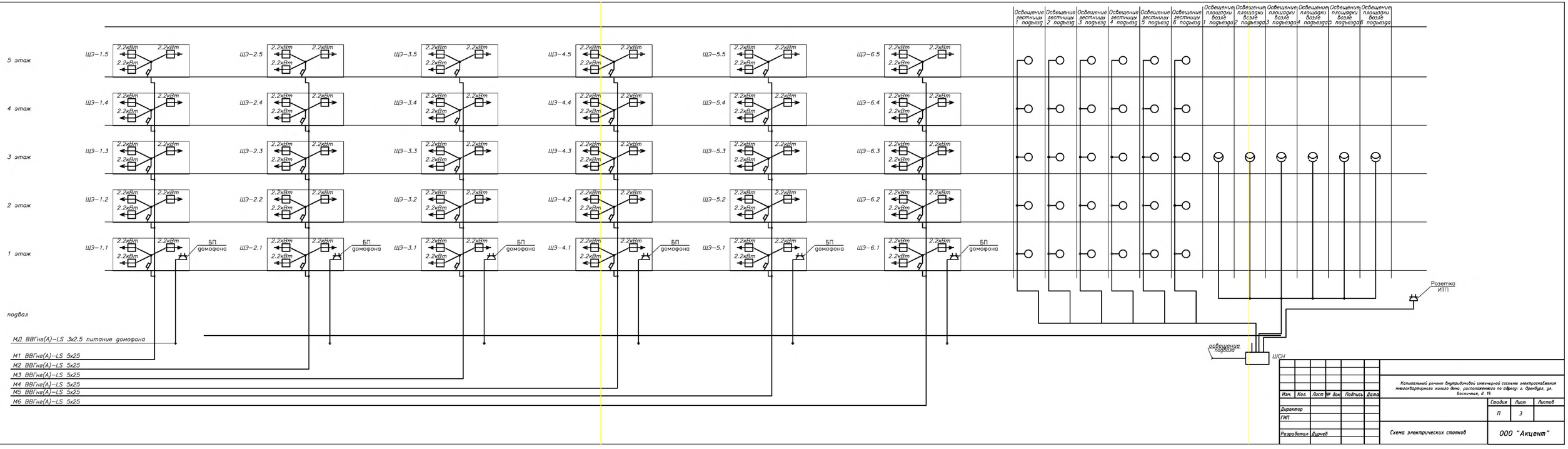

Капитальный ремонт внутридомовой инженерной системы электроснабжения многоквартирного жилого дома, расположенного по адресу: г. Оренбург, ул. Восточная, д. 19.

Изм.	Кол.	Лист	№ док.	Подпись	Дата
Директор					
ГИП					
Разработал	Дырнев				

Стадия	Лист	Листов
П	3	

Схема электрических стояков

ООО "Акцент"

Взам. инв. №

Подп. и дата

Инв. № подл.

План подвала

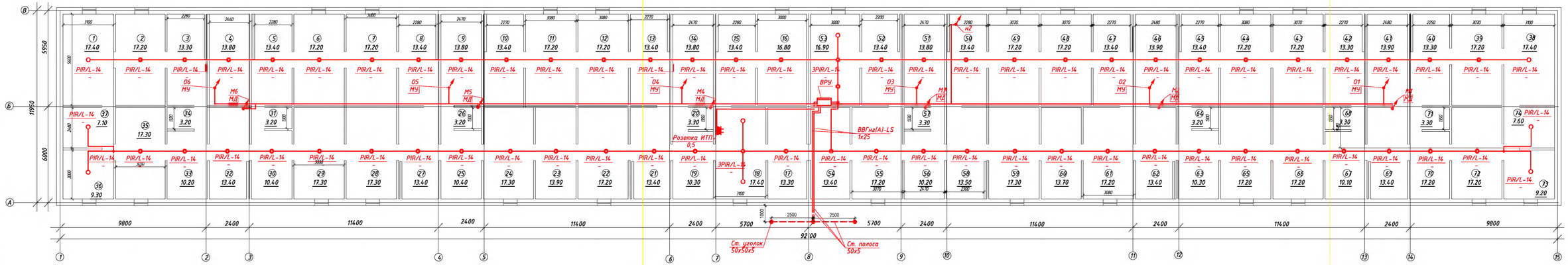

ЭКСПЛИКАЦИЯ ПОМЕЩЕНИЙ

N пом.	Наименование	Площ.,м2
1	Тех. помещение	17.4
2	Тех. помещение	17.2
3	Тех. помещение	13.3
4	Тех. помещение	13.8
5	Тех. помещение	13.4
6	Тех. помещение	17.2
7	Тех. помещение	17.2
8	Тех. помещение	13.4
9	Тех. помещение	13.8
10	Тех. помещение	13.4
11	Тех. помещение	17.2
12	Тех. помещение	17.2
13	Тех. помещение	13.4
14	Тех. помещение	13.8
15	Тех. помещение	13.4

N пом.	Наименование	Площ.,м2
16	Тех. помещение	16.8
17	Тех. помещение	13.5
18	Тех. помещение	17.4
19	Тех. помещение	10.3
20	Тех. помещение	3.3
21	Тех. помещение	13.4
22	Тех. помещение	17.2
23	Тех. помещение	13.9
24	Тех. помещение	17.3
25	Тех. помещение	10.4
26	Тех. помещение	3.2
27	Тех. помещение	13.4
28	Тех. помещение	17.3
29	Тех. помещение	17.3
30	Тех. помещение	10.4

N пом.	Наименование	Площ.,м2
31	Тех. помещение	3.2
32	Тех. помещение	13.4
33	Тех. помещение	10.2
34	Тех. помещение	3.2
35	Тех. помещение	17.3
36	Тех. помещение	9.3
37	Тех. помещение	7.1
38	Тех. помещение	17.4
39	Тех. помещение	17.2
40	Тех. помещение	13.3
41	Тех. помещение	13.9
42	Тех. помещение	13.3
43	Тех. помещение	17.2
44	в 54ц/ц54ц/ц/ц/ц	17.2
45	Тех. помещение	13.4

N пом.	Наименование	Площ.,м2
46	Тех. помещение	13.9
47	Тех. помещение	13.4
48	Тех. помещение	17.2
49	Тех. помещение	17.2
50	Тех. помещение	13.4
51	Тех. помещение	13.8
52	Тех. помещение	13.4
53	Тех. помещение	16.9
54	Тех. помещение	13.4
55	Тех. помещение	17.2
56	Тех. помещение	10.2
57	Тех. помещение	3.3
58	Тех. помещение	13.5
59	Тех. помещение	17.3
60	Тех. помещение	13.7

N пом.	Наименование	Площ.,м2
61	Тех. помещение	17.2
62	Тех. помещение	13.4
63	Тех. помещение	10.3
64	Тех. помещение	3.2
65	Тех. помещение	17.2
66	Тех. помещение	17.2
67	Тех. помещение	10.10
68	Тех. помещение	3.3
69	Тех. помещение	13.4
70	Тех. помещение	17.2
71	Тех. помещение	3.3
72	Тех. помещение	17.2
73	Тех. помещение	9.2
74	Тех. помещение	7.6

Изм.	Кол.	Лист	№ док	Подпись	Дата
Директор					
ГИП					
Разработал	Дурнев				

Капитальный ремонт внутридомовой инженерной системы электроснабжения многоквартирного жилого дома, расположенного по адресу: г. Оренбург, ул. Восточная, д. 19.

Стадия	Лист	Листов
П	4	

План электросетей подвала

ООО "Акцент"

Инв. № подл. | Подп. и дата | Взам. инв. №